REGIONE VENETO **PROVINCIA DI VERONA**

COMUNE DI VERONA

REALIZZAZIONE DI DUE ROTATORIE E SISTEMAZIONE DEL COLLEGAMENTO VIABILISTICO IN VIA FORTE TOMBA E VIA GOLINO

PROGETTO DEFINITIVO

Proponente: SUPERMERCATI TOSANO CEREA SRL

Responsabile del Procedimento: architetto SIMONE ALBI

Elaborato:

IMPIANTO DI ILLUMINAZIONE
SCHEMI ELETTRICI UNIFILARI E SCHEMI FUNZIONALI

Elaborato n°

2.4

Progettazione e coordinamento generale:

ingegnere STEFANO ROSSI
via Vittorini - MANTOVA

PLAN INGEGNERIA

ORDINE DEGLI INGEGNERI PROVINCIA di MANTOVA
Dott. Ing. STEFANO ROSSI
SEZIONE A N. 979

Collaboratori: **Ing. Adele Cericola**
Ing. Davide Ongari
Geom. Simone Raimondi

Progettazione strdadale e computi:

ingegnere GIUSEPPE GARBIN

STUDIO TECNICO GARBIN

Consulenti:

Opere idrauliche e a verde:

ingegnere CLAUDIO LOVATO

Impianti e sottoservizi:

per. ind. SAMUELE LAGO

IPT PROJECT

Progettazione PUA:

architetto PAOLO DANTI

studio tecnico danti paolo

Coordinamento Comune di Verona:

geometra DANIELE PREVITI

Project Verona srl

revisione	data	descrizione	verificato	approvato	validato
00	29/03/2016	Prima emissione	ing. Garbin	ing. Rossi	arch. Albi
01	12/2018	Aggiornamento	ing. Garbin	ing. Rossi	arch. Albi

data: **DICEMBRE 2018**

IL PRESENTE DOCUMENTO NON POTRA' ESSERE COPIATO, RIPRODOTTO O ALTRIMENTI PUBBLICATO, IN TUTTO O IN PARTE. OGNI UTILIZZO NON AUTORIZZATO SARA' PERSEGUITO A NORMA DI LEGGE.

TABELLA RIASSUNTIVA DEL QUADRO

TENSIONE NOMINALE: Vn = 400 V
FREQUENZA: f = 50 Hz
POTENZE E CORRENTI:
PROVENIENZA E TIPO LINEE ALIMENTAZIONE:
STRUTTURA DEL QUADRO: QUADRO A CASSETTA
GRADO DI PROTEZIONE MINIMO: IP65

PROGETTAZIONE	TENSIONE ESERCIZIO	NORME	PROTEZIONE
SERIE	TENSIONE COMANDI		
COMMESSA	TENSIONE SEGNALI		
COMMITTENTE			

ecoricerche ingegneria

	DATA	FIRME
DISEG.	12/02/2016	
VISTO		
APPR.		

QUADRO ILLUMINAZIONE
LOTTIZZAZIONE INTERNA Q1

13.117.E.SC02.A00.DWG

FOGLIO 2
T.F. 24

REV.	REVISIONE	DATA	FIRME	SOST. DA:	SOST. IL:	ORIGINE

Da quadro	Ipermercato
Tensione concatenata	400 V
Corrente Ik max	6 kA
Sistema	TN-S
Potenza totale	–
Fattore di potenza	0.9
Corrente totale Ib	7.93 A
Res. terra impianto	–
Reat. terra fornitura	

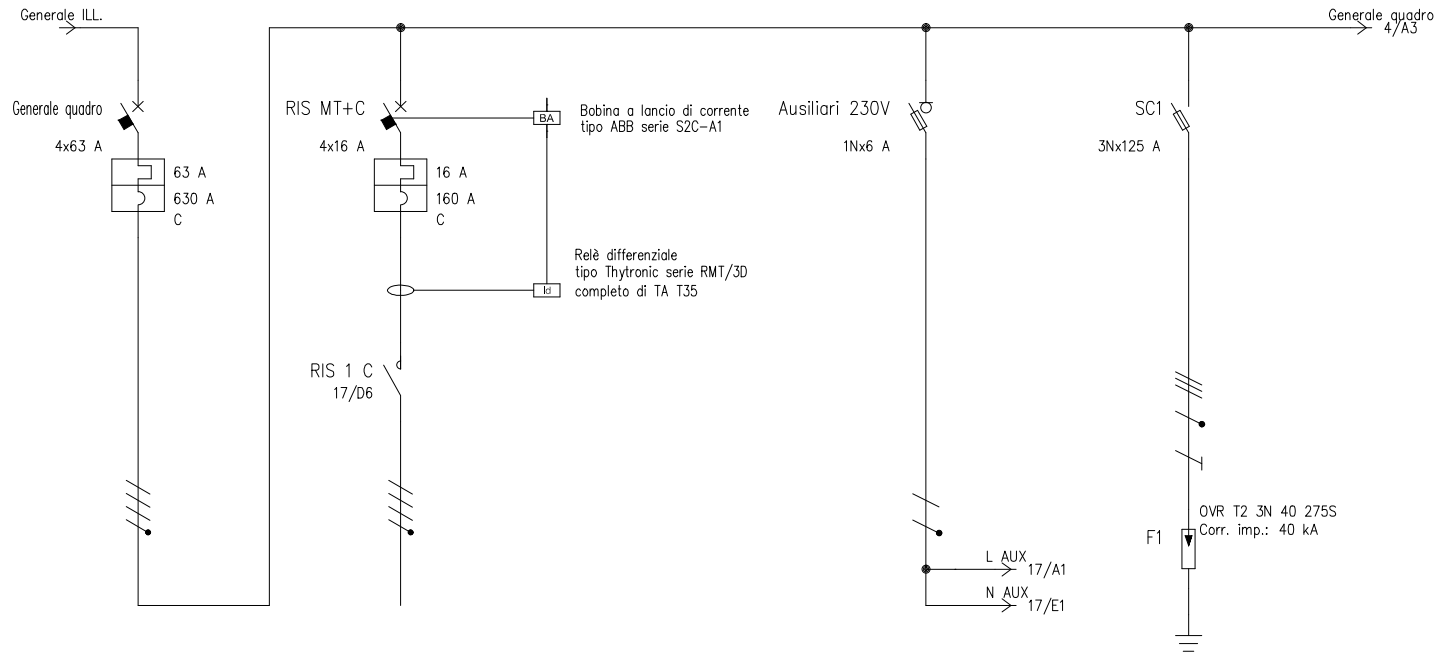

UTENZA	DENOMINAZIONE			GENERALE QUADRO		RISERVA				AUSILIARI 230V		SCARICATORI DI SOVRATENSIONE					
	SIGLA			Generale quadro		RIS MT+C				Ausiliari 230V		SC1					
	TIPO	POTENZA TOT.	kVA		27.7		11.1				1.82						
	POTENZA kW	Ib	A	3.81	6.12					0.005	0.024						
	COEF. CONTEMP.	COS φ		1	0.9	1	0.9			1	0.9		0.9				
INTERRUTTORE O SEZIONATORE	COSTRUTTORE			ABB Elettrocondutture		ABB Elettrocondutture				ABB Elettrocondutture		ABB Elettrocondutture					
	TIPO			S 204 P-C		S 204-C				E 91N/32		E 93N/125					
	N.POLI	In	A	4	63	4	16			1N	32	3N	125				
	Ith A	Idn A	TIPO DIFF.	63		16											
	Im (o curva) A	Pdi	kA	630	15	160	10				120		120				
FUSIBILE	TIPO									CH 8 gG 6A		CH/P22 gG 125A					
	CALIBRO		A							6		125					
CONTATTORE	TIPO					ESB 40-40/230											
	In A	Pn	kW			40											
RELE' TERMICO	TIPO											ABB Elettrocondutture					
	TARATURA		A									OVR T2 3N 40 275S					
LINEA DI POTENZA	TIPO CAVO																
	FORMAZIONE																
	LUNGHEZZA		m														
	Iz		A														
	C.d.T. a In %	C.d.T. a Ib	%	7.5		7.5				7.5							
	Zk mΩ	Zs	mΩ	395.3		395.3				681.9							
	Ik trifase/monof. kA	Ik1 fase/terra	kA	0.584		0.584				0.339							
	NUMERAZIONE MORSETTIERA																

				DATA	12/02/2016		Ecoricerche Ingegneria srl	QUADRO ILLUMINAZIONE			
				DISEG.			Tezze sul Brenta	LOTTIZZAZIONE INTERNA Q1			
				VISTO					13.117.E.SC02.A00	13.117.E.SC02.A00.DWG	FOGLIO 3 DI 24
REV.	MODIFICA	DATA	FIRMA	APPR.		SOST. IL:	SOST. DA:	ORIGINE:			SEGUE 4

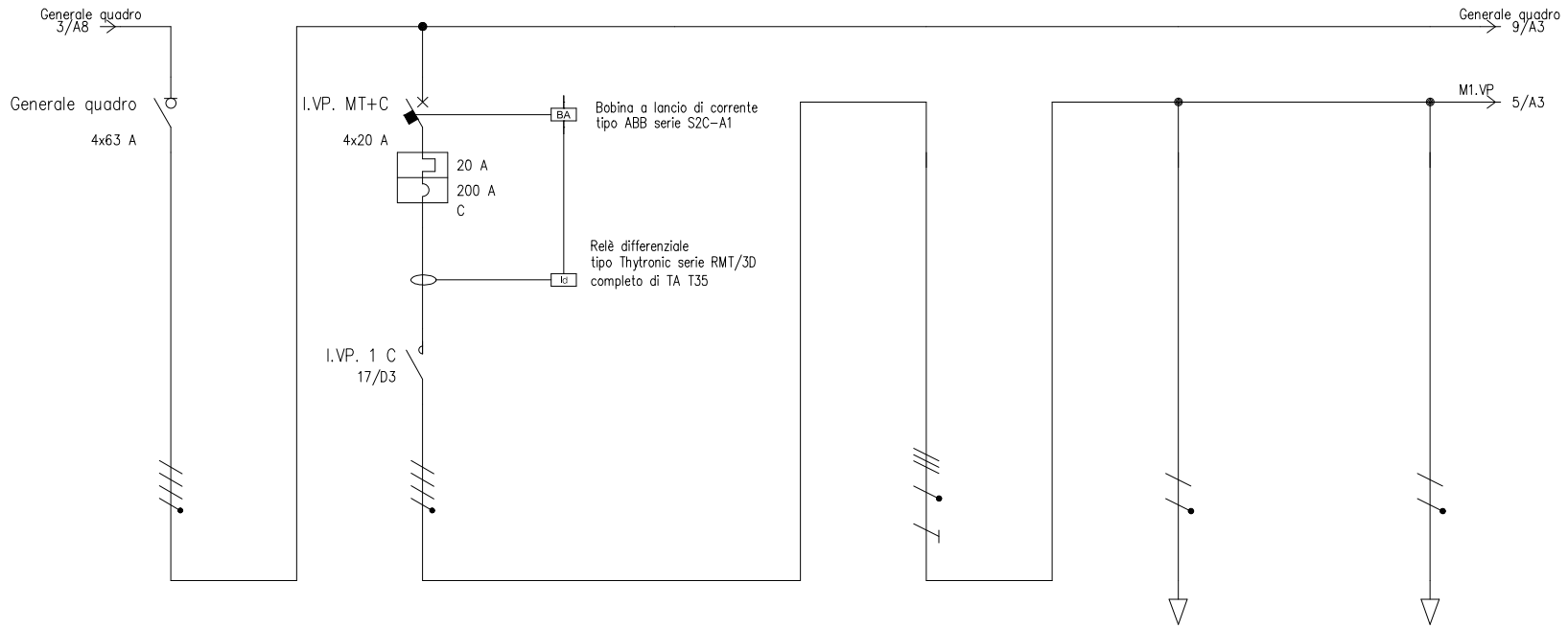

UTENZA	DENOMINAZIONE			GENERALE QUADRO		ILLUMINAZIONE VIABILITA' PERIMETRALE				MONTATE 1 VIABILITA' PERIMETRALE		Palo V.P. 01		Palo V.P. 02	
	SIGLA			Generale quadro		I.VP. MT+C				M1.VP		VP01		VP02	
	TIPO	POTENZA TOT.	kVA		27.7		13.9				13.9		4.62		4.62
	POTENZA kW	Ib	A	3.8	6.1	1.52	2.56			1.52	2.56	0.076	0.366	0.076	0.366
	COEF. CONTEMP.	COS φ		1	0.9	1	0.9			1	0.9	1	0.9	1	0.9
INTERRUTTORE O SEZIONATORE	COSTRUTTORE			ABB Elettrocondutture		ABB Elettrocondutture									
	TIPO			E 204/63g		S 204 P-C									
	N.POLI	In	A	4	63	4	20								
	Ith A	Idn A	TIPO DIFF.			20									
	Im (o curva) A	Pdi	kA		1.5	200	25								
FUSIBILE	TIPO														
	CALIBRO		A												
CONTATTORE	TIPO					ESB 40-40/230									
	In A	Pn	kW			40									
RELE' TERMICO	TIPO														
	TARATURA		A												
LINEA DI POTENZA	TIPO CAVO									FG7R 0.6/1 kV		FG7OR 0.6/1 kV		FG7OR 0.6/1 kV	
	FORMAZIONE									4x(1x10)+1G10		2x2.5		2x2.5	
	LUNGHEZZA		m							255		10		10	
	Iz		A							50.1		30		30	
	C.d.T. a In %	C.d.T. a Ib	%	7.5		7.5				13.2	0.579	9.99	0.029	10.6	0.029
	Zk mΩ	Zs	mΩ	395.3		395.3				881.8		993.9		1089.4	
	Ik trifase/monof. kA	Ik1 fase/terra	kA	0.584		0.584				0.262		0.232		0.212	
	NUMERAZIONE MORSETTIERA														

				DATA	12/02/2016			Ecoricerche Ingegneria srl	QUADRO ILLUMINAZIONE		
				DISEG.				Tezze sul Brenta	LOTTIZZAZIONE INTERNA Q1		
				VISTO						13.117.E.SC02.A00	FOGLIO 4 DI 24
REV.	MODIFICA	DATA	FIRMA	APPR.		SOST. IL:	SOST. DA:	ORIGINE:		13.117.E.SC02.A00.DWG	SEGUE 5

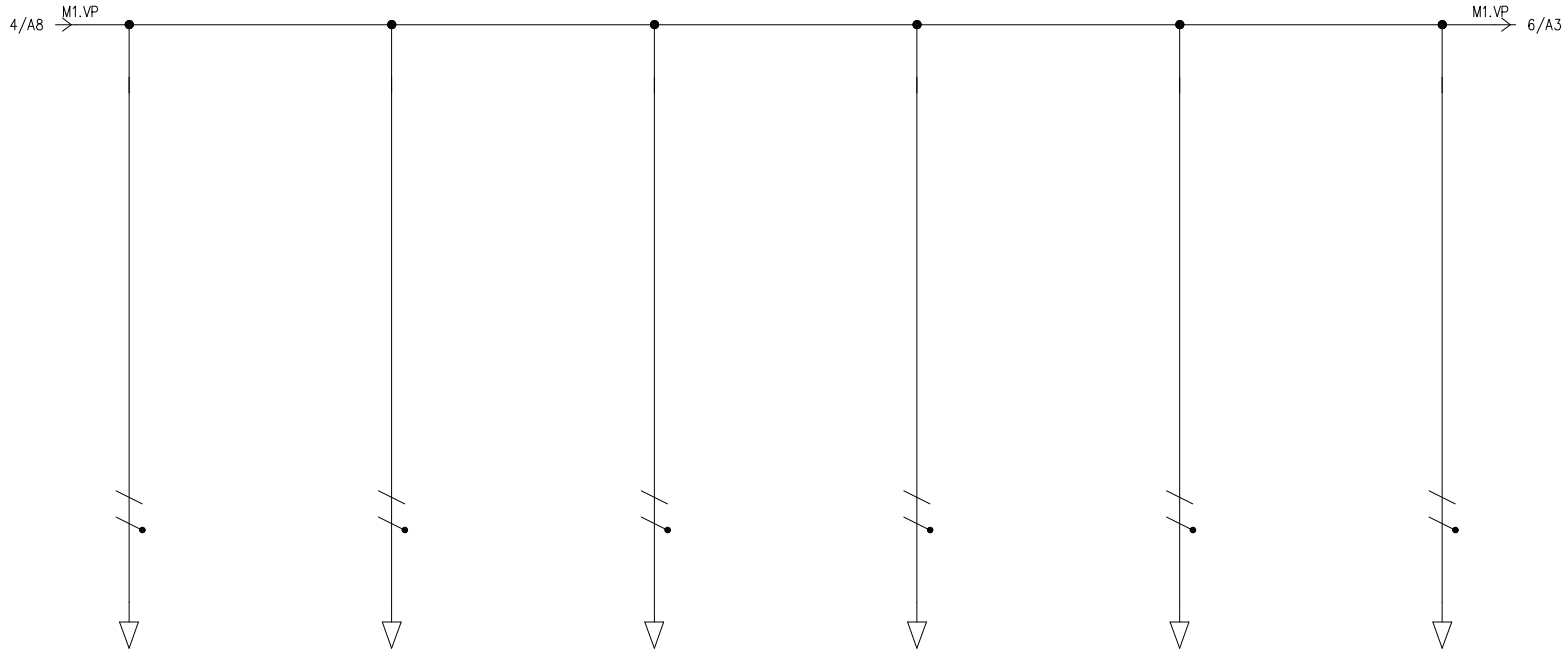

UTENZA	DENOMINAZIONE			Palo V.P. 03		Palo V.P. 04		Palo V.P. 05		Palo V.P. 06		Proiettore V.P. 07		Proiettore V.P. 08	
	SIGLA			VP03		VP04		VP05		VP06		VP07		VP08	
	TIPO	POTENZA TOT.	kVA		4.62		4.62		4.62		4.62		4.62		4.62
	POTENZA kW	Ib	A	0.076	0.366	0.076	0.366	0.076	0.366	0.076	0.366	0.076	0.366	0.076	0.366
	COEF. CONTEMP.	COS φ		1	0.9	1	0.9	1	0.9	1	0.9	1	0.9	1	0.9
INTERRUTTORE O SEZIONATORE	COSTRUTTORE														
	TIPO														
	N.POLI	In	A												
	Ith A	Idn	A	TIPO DIFF.											
	Im (o curva) A	Pdi	kA												
FUSIBILE	TIPO														
	CALIBRO		A												
CONTATTORE	TIPO														
	In A	Pn	kW												
RELE' TERMICO	TIPO														
	TARATURA		A												
LINEA DI POTENZA	TIPO CAVO			FG70R 0.6/1 kV		FG70R 0.6/1 kV		FG70R 0.6/1 kV		FG70R 0.6/1 kV		FG70R 0.6/1 kV		FG70R 0.6/1 kV	
	FORMAZIONE			2x2.5		2x2.5		2x2.5		2x2.5		2x2.5		2x2.5	
	LUNGHEZZA		m	10		10		10		10		2		10	
	Iz		A	30		30		30		30		30		30	
	C.d.T. a In %	C.d.T. a Ib	%	11.2	0.029	11.9	0.029	12.5	0.029	13.1	0.029	12.6	0.006	13.9	0.029
	Zk mΩ	Zs	mΩ	1203.9		1318.5		1433		1528.5		1534.6		1662.1	
	Ik trifase/monof. kA	Ik1 fase/terra	kA	0.192		0.175		0.161		0.151		0.15		0.139	
	NUMERAZIONE MORSETTIERA														

				DATA	12/02/2016		Ecoricerche Ingegneria srl Tezze sul Brenta	QUADRO ILLUMINAZIONE LOTTIZZAZIONE INTERNA Q1			
				DISEG.							
				VISTO					13.117.E.SC02.A00	13.117.E.SC02.A00.DWG	FOGLIO 5 DI 24
REV.	MODIFICA	DATA	FIRMA	APPR.		SOST. IL:	SOST. DA:	ORIGINE:			SEGUE 6

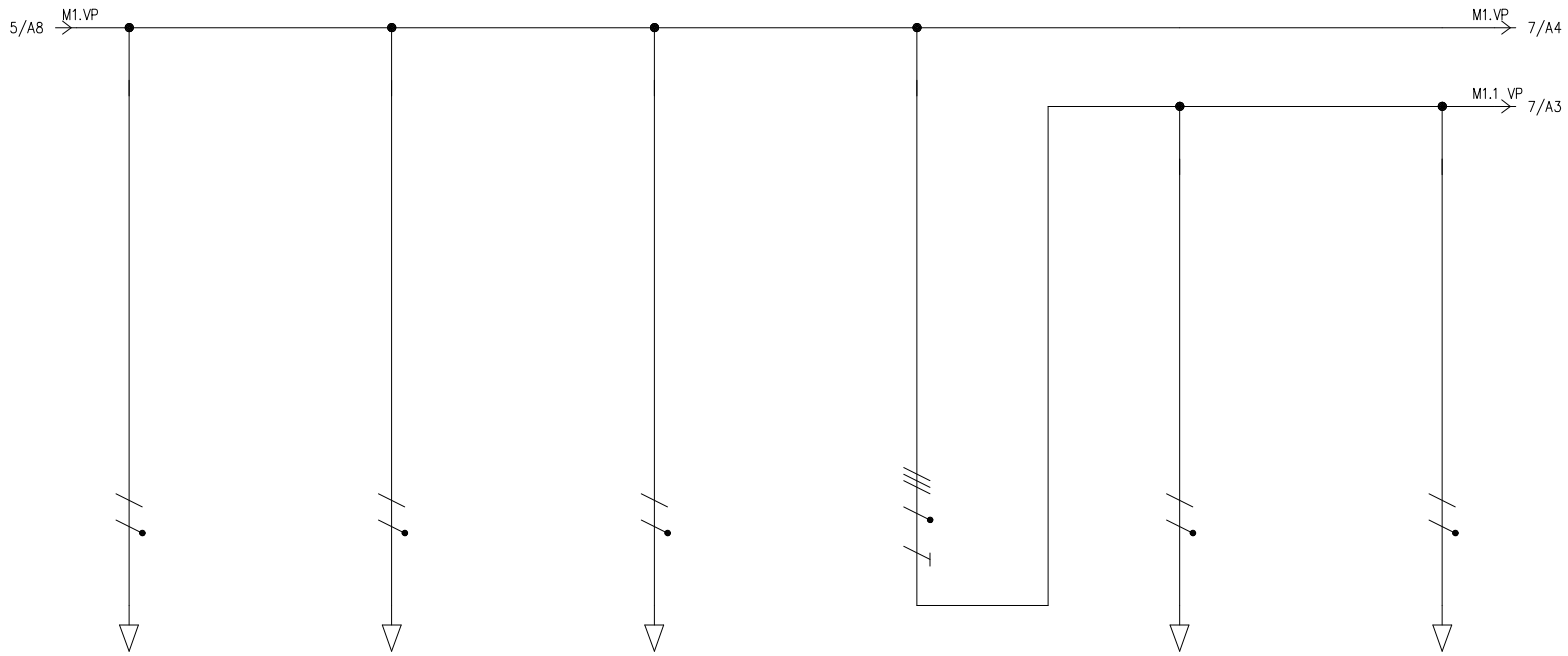

UTENZA	DENOMINAZIONE			Proiettore V.P. 09		Proiettore V.P. 10		Palo V.P. 11		MONTATE 1.1 VIABILITA' PERIMETRALE		Palo V.P. 1.1.1		Palo V.P. 1.1.2	
	SIGLA			VP09		VP10		VP11		M1.1 VP		VP1.1.1		VP1.1.2	
	TIPO	POTENZA TOT.	kVA		4.62		4.62		4.62		13.9		4.62		4.62
	POTENZA kW	Ib	A	0.076	0.366	0.076	0.366	0.076	0.366	0.228	0.366	0.076	0.366	0.076	0.366
	COEF. CONTEMP.	COS φ		1	0.9	1	0.9	1	0.9	1	0.9	1	0.9	1	0.9
INTERRUTTORE O SEZIONATORE	COSTRUTTORE														
	TIPO														
	N.POLI	In	A												
	Ith A	Idn A	TIPO DIFF.												
	Im (o curva) A	Pdi	kA												
FUSIBILE	TIPO														
	CALIBRO		A												
CONTATTORE	TIPO														
	In A	Pn	kW												
RELE' TERMICO	TIPO														
	TARATURA		A												
LINEA DI POTENZA	TIPO CAVO			FG70R 0.6/1 kV		FG70R 0.6/1 kV		FG70R 0.6/1 kV		FG7R 0.6/1 kV		FG70R 0.6/1 kV		FG70R 0.6/1 kV	
	FORMAZIONE			2x2.5		2x2.5		2x2.5		4x(1x10)+1G10		2x2.5		2x2.5	
	LUNGHEZZA		m	2		10		10		80		10		10	
	Iz		A	30		30		30		50.1		30		30	
	C.d.T. a In %	C.d.T. a Ib	%	12.7	0.006	14	0.029	14.7	0.029	14.7	0.047	15.3	0.029	15.8	0.029
	Zk mΩ	Zs	mΩ	1553.7		1685		1795.8		1034.5		1910.3		2024.9	
	Ik trifase/monof. kA	Ik1 fase/terra	kA	0.149		0.137		0.129		0.223		0.121		0.114	
	NUMERAZIONE MORSETTIERA														

				DATA	12/02/2016			Ecoricerche Ingegneria srl	QUADRO ILLUMINAZIONE			
				DISEG.				Tezze sul Brenta	LOTTIZZAZIONE INTERNA Q1			
				VISTO						13.117.E.SC02.A00	13.117.E.SC02.A00.DWG	FOGLIO 6 DI 24
REV.	MODIFICA	DATA	FIRMA	APPR.		SOST. IL:	SOST. DA:	ORIGINE:				SEGUE 7

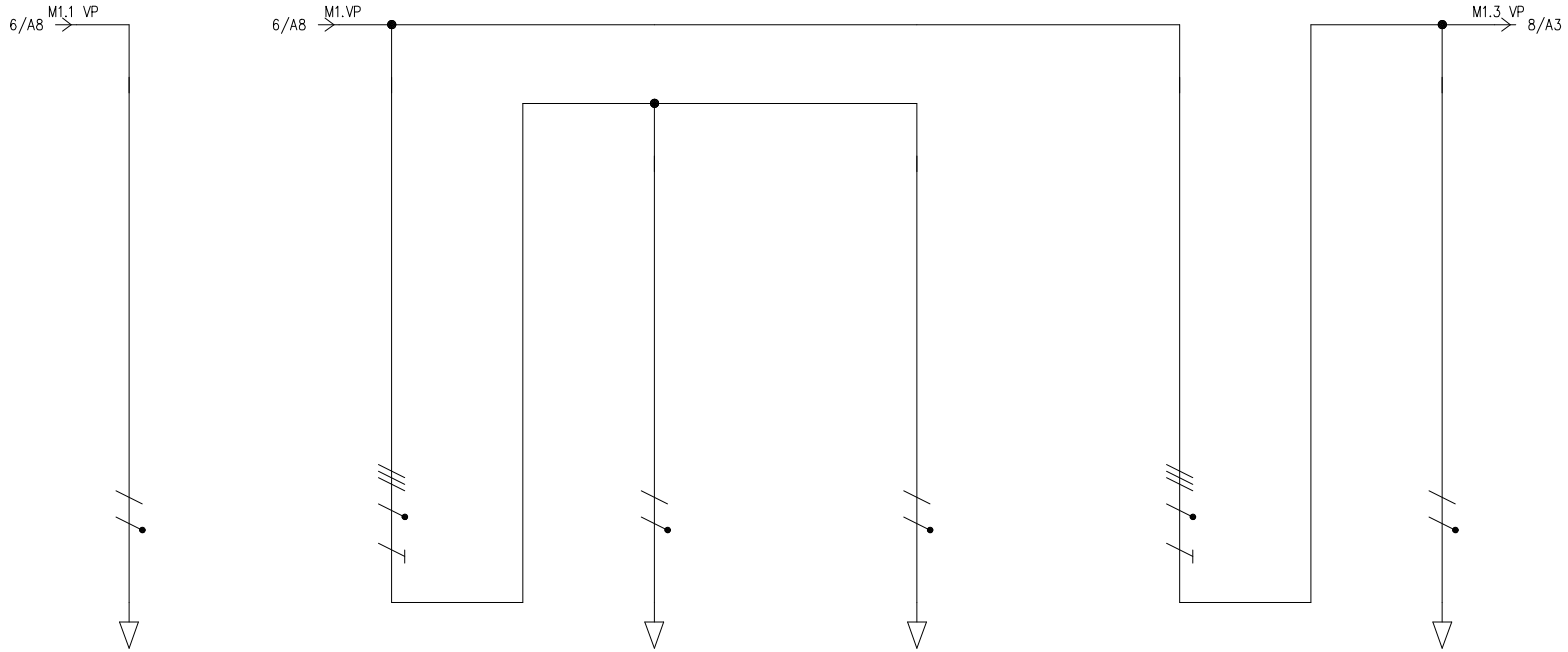

UTENZA	DENOMINAZIONE			Palo V.P. 1.1.3		MONTATE 1.2 VIABILITA' PERIMETRALE		Palo V.P. 1.2.1		Palo V.P. 1.2.2		MONTATE 1.3 VIABILITA' PERIMETRALE		Palo VP 1.3.1	
	SIGLA			VP1.1.3		M1.2 VP		VP1.2.1		VP1.2.2		M1.3 VP		VP1.3.1	
	TIPO	POTENZA TOT. kVA			4.62		13.9		4.62		4.62		13.9		4.62
	POTENZA kW	Ib A		0.076	0.366	0.152	0.366	0.076	0.366	0.076	0.366	0.304	0.731	0.076	0.366
	COEF. CONTEMP.	COS φ		1	0.9	1	0.9	1	0.9	1	0.9	1	0.9	1	0.9
INTERRUTTORE O SEZIONATORE	COSTRUTTORE														
	TIPO														
	N.POLI	In A													
	Ith A	Idn A	TIPO DIFF.												
	Im (o curva) A	Pdi kA													
FUSIBILE	TIPO														
	CALIBRO A														
CONTATTORE	TIPO														
	In A	Pn kW													
RELE' TERMICO	TIPO														
	TARATURA A														
LINEA DI POTENZA	TIPO CAVO			FG70R 0.6/1 kV		FG7R 0.6/1 kV		FG70R 0.6/1 kV		FG70R 0.6/1 kV		FG7R 0.6/1 kV		FG70R 0.6/1 kV	
	FORMAZIONE			2x2.5		4x(1x10)+1G10		2x2.5		2x2.5		4x(1x10)+1G10		2x2.5	
	LUNGHEZZA m			10		60		10		10		125		10	
	Iz A			30		50.1		30		30		50.1		30	
	C.d.T. a In %	C.d.T. a Ib %		16.3	0.029	15.5	0.041	16.2	0.029	17.1	0.029	16.8	0.064	15.5	0.029
	Zk mΩ	Zs mΩ		2120.3		996.3		1960		2044		1120.4		1910.3	
	Ik trifase/monof. kA	Ik1 fase/terra kA		0.109		0.232		0.118		0.113		0.206		0.121	
	NUMERAZIONE MORSETTIERA														

				DATA	12/02/2016		Ecoricerche Ingegneria srl	QUADRO ILLUMINAZIONE			
				DISEG.			Tezze sul Brenta	LOTTIZZAZIONE INTERNA Q1			
				VISTO					13.117.E.SC02.A00	13.117.E.SC02.A00.DWG	FOGLIO 7 DI 24
REV.	MODIFICA	DATA	FIRMA	APPR.		SOST. IL:	SOST. DA:	ORIGINE:			SEGUE 8

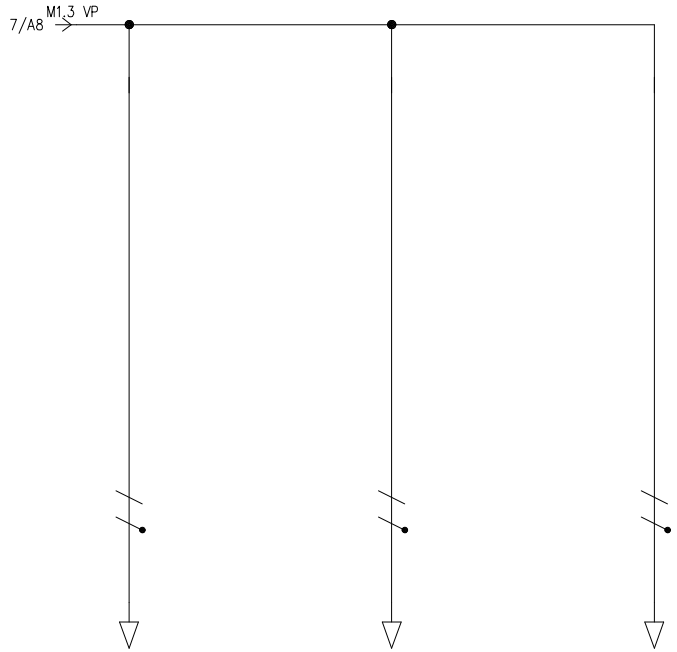

UTENZA	DENOMINAZIONE			Palo VP 1.3.2			Palo VP 1.3.3			Palo VP 1.3.4								
	SIGLA			VP1.3.2			VP1.3.3			VP1.3.4								
	TIPO	POTENZA TOT.	kVA		4.62			4.62			4.62							
	POTENZA kW	Ib	A	0.076	0.366		0.076	0.366		0.076	0.366							
	COEF. CONTEMP.	COS φ		1	0.9		1	0.9		1	0.9							
INTERRUTTORE O SEZIONATORE	COSTRUTTORE																	
	TIPO																	
	N.POLI	In	A															
	Ith A	Idn	A	TIPO DIFF.														
	Im (o curva) A	Pdi	kA															
FUSIBILE	TIPO																	
	CALIBRO		A															
CONTATTORE	TIPO																	
	In A	Pn	kW															
RELE' TERMICO	TIPO																	
	TARATURA		A															
LINEA DI POTENZA	TIPO CAVO			FG70R 0.6/1 kV			FG70R 0.6/1 kV			FG70R 0.6/1 kV								
	FORMAZIONE			2x2.5			2x2.5			2x2.5								
	LUNGHEZZA		m	10			10			10								
	Iz		A	30			30			30								
	C.d.T. a In %	C.d.T. a Ib	%	16.7	0.029		17.2	0.029		18.4	0.029							
	Zk mΩ	Zs	mΩ	2063.1			2139.4			2292.2								
	Ik trifase/monof. kA	Ik1 fase/terra	kA	0.112			0.108			0.101								
	NUMERAZIONE MORSETTIERA																	

				DATA	12/02/2016			Ecoricerche Ingegneria srl	QUADRO ILLUMINAZIONE		
				DISEG.				Tezze sul Brenta	LOTTIZZAZIONE INTERNA Q1		
				VISTO						13.117.E.SC02.A00	13.117.E.SC02.A00.DWG
REV.	MODIFICA	DATA	FIRMA	APPR.		SOST. IL:	SOST. DA:	ORIGINE:			

FOGLIO 8 DI 24
SEGUE 9

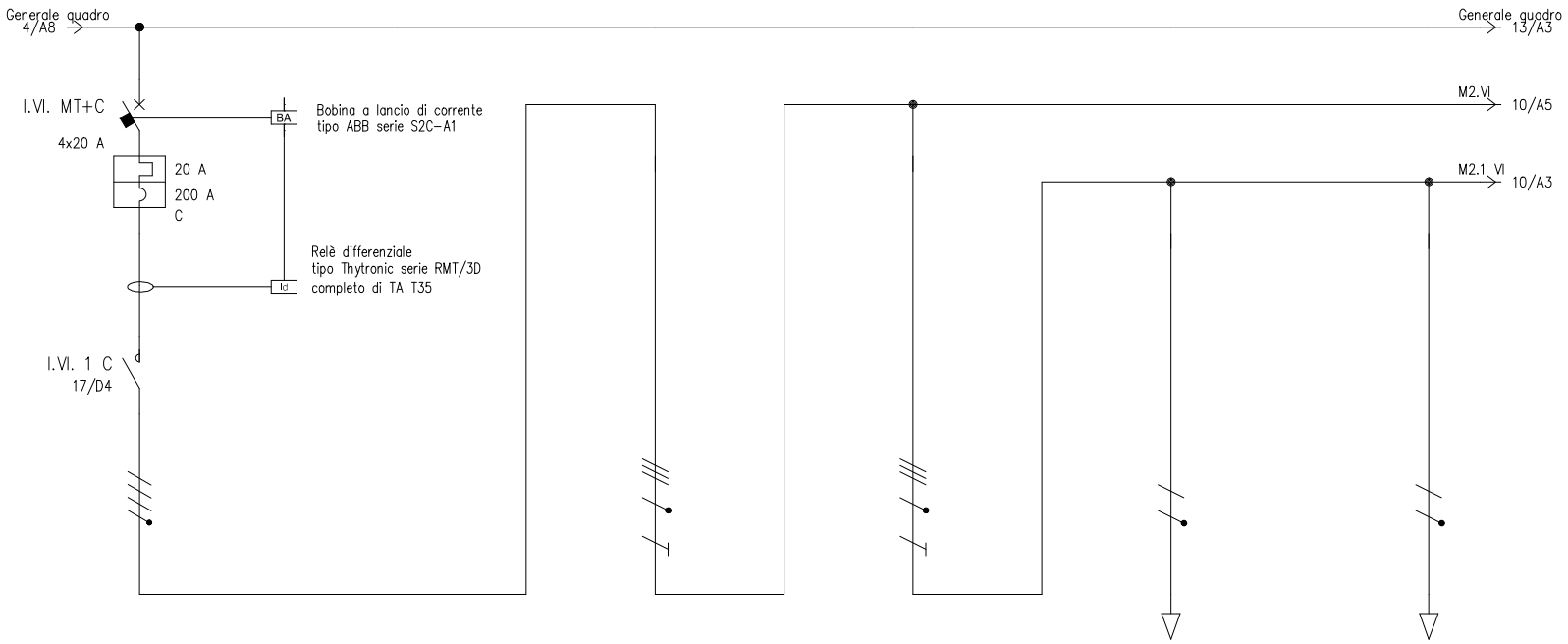

UTENZA	DENOMINAZIONE			ILLUMINAZIONE VIABILITA' INTERNA				MONTATE 2 VIABILITA' INTERNA		MONTANTE M2.1 VIABILITA' INTERNA		Palo VI 2.1.1		Palo VI 2.1.2	
	SIGLA			I.VI. MT+C				M2.VI		M2.1 VI		VI2.1.1		VI2.1.2	
	TIPO	POTENZA TOT.	kVA		13.9				13.9		13.9		4.62		4.62
	POTENZA kW	Ib	A	0.988	1.83			0.988	1.83	0.304	0.731	0.076	0.366	0.076	0.366
	COEF. CONTEMP.	COS φ		1	0.9			1	0.9	1	0.9	1	0.9	1	0.9
INTERRUTTORE O SEZIONATORE	COSTRUTTORE			ABB Elettrocondutture											
	TIPO			S 204 P-C											
	N.POLI	In	A	4	20										
	Ith A	Idn A	TIPO DIFF.	20											
	Im (o curva) A	Pdi	kA	200	25										
FUSIBILE	TIPO														
	CALIBRO		A												
CONTATTORE	TIPO			ESB 40-40/230											
	In A	Pn	kW	40											
RELE' TERMICO	TIPO														
	TARATURA		A												
LINEA DI POTENZA	TIPO CAVO							FG7R 0.6/1 kV		FG7R 0.6/1 kV		FG7OR 0.6/1 kV		FG7OR 0.6/1 kV	
	FORMAZIONE							4x(1x10)+1G10		4x(1x10)+1G10		2x2.5		2x2.5	
	LUNGHEZZA		m					115		90		10		10	
	Iz		A					50.1		59		30		30	
	C.d.T. a In %	C.d.T. a Ib	%	7.5				10.2	0.245	12.8	0.044	11.8	0.029	12.7	0.029
	Zk mΩ	Zs	mΩ	395.3				614.7		786.4		1284.1		1394.8	
	Ik trifase/monof. kA	Ik1 fase/terra	kA	0.584				0.376		0.294		0.18		0.166	
	NUMERAZIONE MORSETTIERA														

				DATA	12/02/2016			Ecoricerche Ingegneria srl	QUADRO ILLUMINAZIONE			
				DISEG.				Tezze sul Brenta	LOTTIZZAZIONE INTERNA Q1			
				VISTO						13.117.E.SC02.A00	13.117.E.SC02.A00.DWG	FOGLIO 9 DI 24
REV.	MODIFICA	DATA	FIRMA	APPR.		SOST. IL:	SOST. DA:	ORIGINE:				SEGUE 10

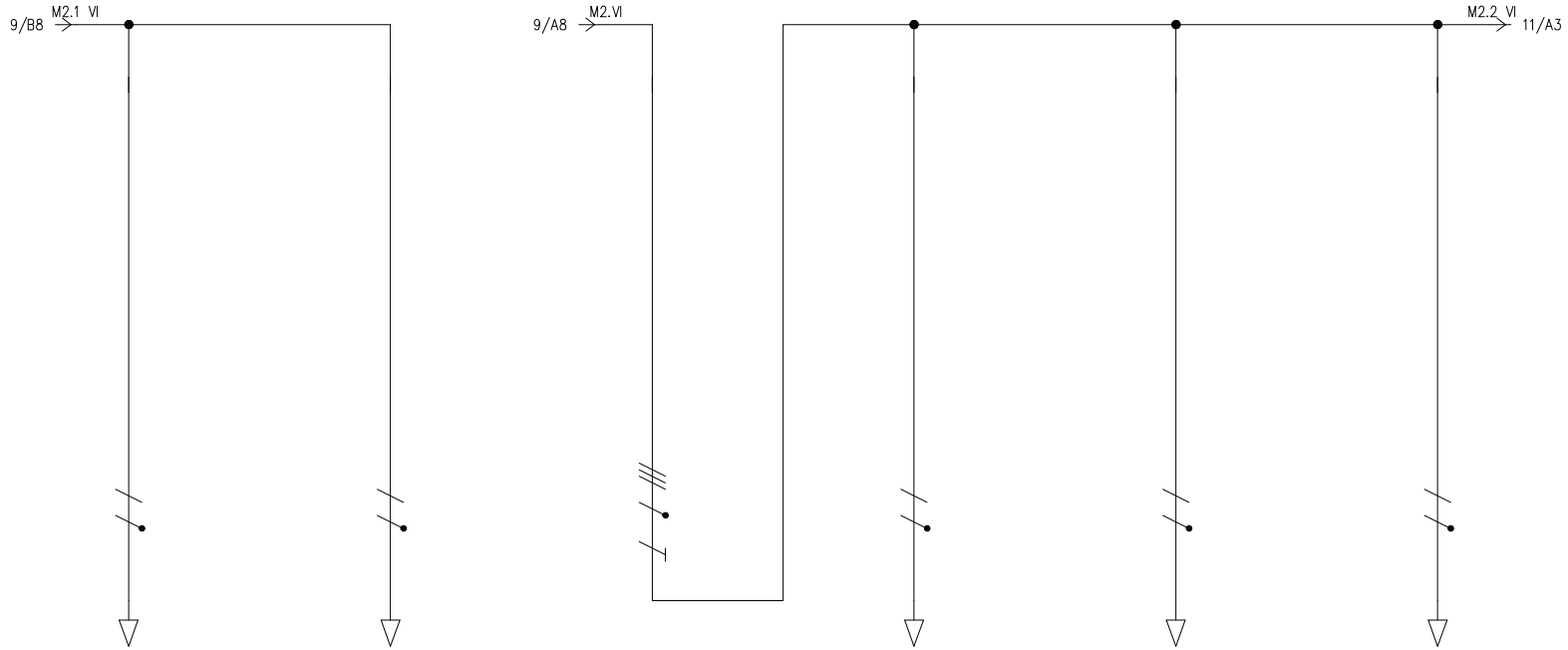

	DENOMINAZIONE			Palo VI 2.1.3		Palo VI 2.1.4		MONTANTE M2.2 VIABILITA' INTERNA		Palo VI 2.2.1		Palo VI 2.2.2		Palo VI 2.2.3			
	SIGLA			VI2.1.3		VI2.1.4		M2.2 VI		VI2.2.1		VI2.2.2		VI2.2.3			
UTENZA	TIPO	POTENZA TOT.	kVA		4.62		4.62		13.9		4.62		4.62		4.62		
	POTENZA kW	Ib	A	0.076	0.366	0.076	0.366	0.684	1.1	0.076	0.366	0.076	0.366	0.076	0.366		
	COEF. CONTEMP.	COS φ		1	0.9	1	0.9	1	0.9	1	0.9	1	0.9	1	0.9		
INTERRUTTORE O SEZIONATORE	COSTRUTTORE																
	TIPO																
	N.POLI	In	A														
	Ith A	Idn	A	TIPO DIFF.													
	Im (o curva) A	Pdi	kA														
FUSIBILE	TIPO																
	CALIBRO		A														
CONTATTORE	TIPO																
	In A	Pn	kW														
RELE' TERMICO	TIPO																
	TARATURA		A														
LINEA DI POTENZA	TIPO CAVO			FG70R 0.6/1 kV		FG70R 0.6/1 kV		FG7R 0.6/1 kV		FG70R 0.6/1 kV		FG70R 0.6/1 kV		FG70R 0.6/1 kV			
	FORMAZIONE			2x2.5		2x2.5		4x(1x10)+1G10		2x2.5		2x2.5		2x2.5			
	LUNGHEZZA		m	10		10		180		10		10		10			
	Iz		A	30		30		59		30		30		30			
	C.d.T. a In %	C.d.T. a Ib	%	13.5	0.029	14.4	0.029	13.7	0.144	12.4	0.029	13	0.029	13.5	0.029		
	Zk mΩ	Zs	mΩ	1509.4		1623.9		958.2		1394.8		1509.4		1623.9			
	Ik trifase/monof. kA	Ik1 fase/terra	kA	0.153		0.142		0.241		0.166		0.153		0.142			
	NUMERAZIONE MORSETTIERA																

				DATA	12/02/2016			Ecoricerche Ingegneria srl	QUADRO ILLUMINAZIONE				
				DISEG.				Tezze sul Brenta	LOTTIZZAZIONE INTERNA Q1				
				VISTO						13.117.E.SC02.A00	13.117.E.SC02.A00.DWG	FOGLIO 10 DI 24	
REV.	MODIFICA	DATA	FIRMA	APPR.		SOST. IL:	SOST. DA:	ORIGINE:				SEGUE 11	

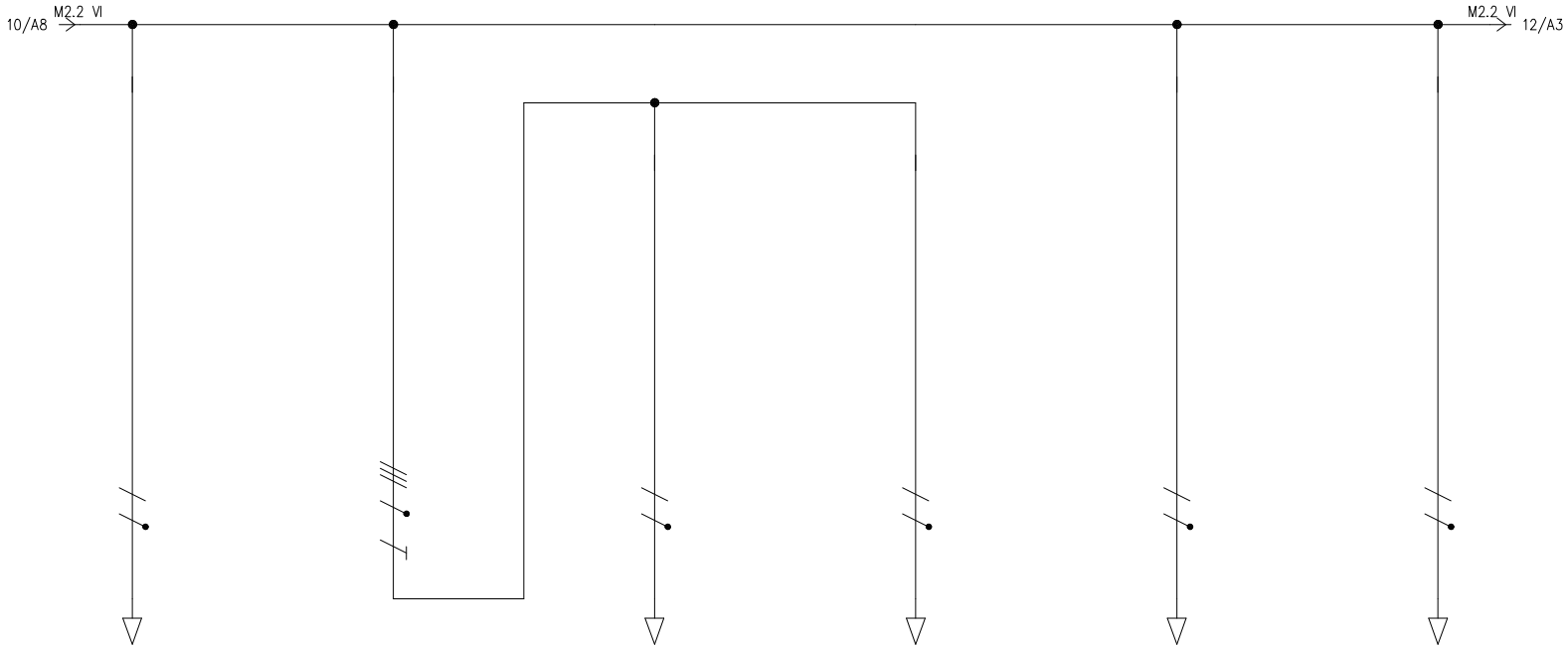

UTENZA	DENOMINAZIONE			Palo VI 2.2.4		MONTANTE M2.2.5 VIABILITA' INTERNA		Palo VI 2.2.5.1		Palo VI 2.2.5.2		Palo VI 2.2.6		Palo VI 2.2.7	
	SIGLA			VI2.2.4		M2.2.5 VI		VI2.2.5.1		VI2.2.5.2		VI2.2.2.6		VI2.2.2.7	
	TIPO	POTENZA TOT. kVA			4.62		13.9		4.62		4.62		4.62		4.62
	POTENZA kW	Ib A		0.076	0.366	0.152	0.366	0.076	0.366	0.076	0.366	0.076	0.366	0.076	0.366
	COEF. CONTEMP.	COS φ		1	0.9	1	0.9	1	0.9	1	0.9	1	0.9	1	0.9
INTERRUTTORE O SEZIONATORE	COSTRUTTORE														
	TIPO														
	N.POLI	In A													
	Ith A	Idn A	TIPO DIFF.												
	Im (o curva) A	Pdi kA													
FUSIBILE	TIPO														
	CALIBRO A														
CONTATTORE	TIPO														
	In A	Pn kW													
RELE' TERMICO	TIPO														
	TARATURA A														
LINEA DI POTENZA	TIPO CAVO			FG70R 0.6/1 kV		FG7R 0.6/1 kV		FG70R 0.6/1 kV		FG70R 0.6/1 kV		FG70R 0.6/1 kV		FG70R 0.6/1 kV	
	FORMAZIONE			2x2.5		4x(1x10)+1G10		2x2.5		2x2.5		2x2.5		2x2.5	
	LUNGHEZZA m			10		45		10		10		10		10	
	Iz A			30		59		30		30		30		30	
	C.d.T. a In %	C.d.T. a Ib %		13.9	0.029	14.3	0.026	14.9	0.029	15.9	0.029	14.4	0.029	14.7	0.029
	Zk mΩ	Zs mΩ		1700.3		929.5		1814.9		1910.3		1795.8		1853	
	Ik trifase/monof. kA	Ik1 fase/terra kA		0.136		0.248		0.127		0.121		0.129		0.125	
	NUMERAZIONE MORSETTIERA														

				DATA	12/02/2016			Ecoricerche Ingegneria srl	QUADRO ILLUMINAZIONE			
				DISEG.				Tezze sul Brenta	LOTTIZZAZIONE INTERNA Q1			
				VISTO						13.117.E.SC02.A00	13.117.E.SC02.A00.DWG	FOGLIO 11 DI 24
REV.	MODIFICA	DATA	FIRMA	APPR.		SOST. IL:	SOST. DA:	ORIGINE:				SEGUE 12

UTENZA	DENOMINAZIONE				Palo VI 2.2.8												
	SIGLA				VI2.2.2.8												
	TIPO	POTENZA TOT.	kVA			4.62											
	POTENZA	kW	Ib	A	0.076	0.366											
	COEF. CONTEMP.		COS φ		1	0.9											
INTERRUTTORE O SEZIONATORE	COSTRUTTORE																
	TIPO																
	N.POLI		In	A													
	Ith	A	Idn	A	TIPO DIFF.												
	Im (o curva)	A	Pdi	kA													
FUSIBILE	TIPO																
	CALIBRO			A													
CONTATTORE	TIPO																
	In	A	Pn	kW													
RELE' TERMICO	TIPO																
	TARATURA			A													
LINEA DI POTENZA	TIPO CAVO				FG70R 0.6/1 kV												
	FORMAZIONE				2x2.5												
	LUNGHEZZA			m	10												
	Iz			A	30												
	C.d.T. a In	%	C.d.T. a Ib	%	15.3	0.029											
	Zk	mΩ	Zs	mΩ	1967.6												
	Ik trifase/monof.	kA	Ik1 fase/terra	kA	0.117												
	NUMERAZIONE MORSETTIERA																

				DATA	12/02/2016			Ecoricerche Ingegneria srl	QUADRO ILLUMINAZIONE			
				DISEG.				Tezze sul Brenta	LOTTIZZAZIONE INTERNA Q1			
				VISTO						13.117.E.SC02.A00	13.117.E.SC02.A00.DWG	FOGLIO 12 DI 24
REV.	MODIFICA	DATA	FIRMA	APPR.		SOST. IL:	SOST. DA:	ORIGINE:				SEGUE 13

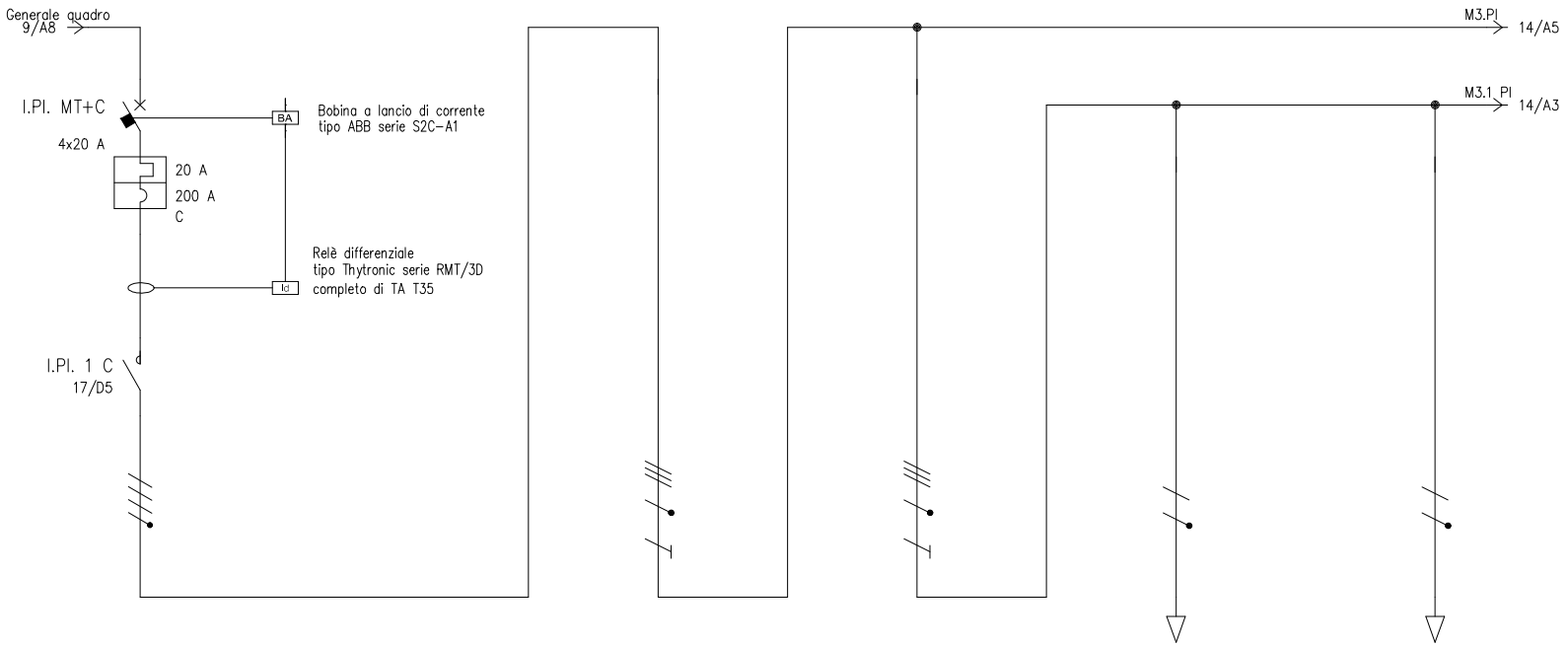

UTENZA	DENOMINAZIONE			ILLUMINAZIONE PARCHEGGIO INTERNO				MONTATE 3 PARCHEGGIO INTERNO		MONTANTE M3.1 PARCHEGGIO INTERNO		Palo P.I. M3.1.1		Palo P.I. M3.1.2	
	SIGLA			I.PI. MT+C				M3.PI		M3.1 PI		PIM3.1.1		PIM3.1.2	
	TIPO	POTENZA TOT.	kVA		13.9				13.9		13.9		4.62		4.62
	POTENZA kW	Ib	A	1.3	2.08			1.3	2.08	0.336	0.693	0.096	0.462	0.096	0.462
	COEF. CONTEMP.	COS φ		1	0.9			1	0.9	1	0.9	1	0.9	1	0.9
INTERRUTTORE O SEZIONATORE	COSTRUTTORE			ABB Elettrocondutture											
	TIPO			S 204 P-C											
	N.POLI	In	A	4	20										
	Ith A	Idn A	TIPO DIFF.	20											
	Im (o curva) A	Pdi	kA	200	25										
FUSIBILE	TIPO														
	CALIBRO		A												
CONTATTORE	TIPO			ESB 40-40/230											
	In A	Pn	kW	40											
RELE' TERMICO	TIPO														
	TARATURA		A												
LINEA DI POTENZA	TIPO CAVO							FG7R 0.6/1 kV		FG7R 0.6/1 kV		FG7OR 0.6/1 kV		FG7OR 0.6/1 kV	
	FORMAZIONE							4x(1x10)+1G10		4x(1x10)+1G10		2x2.5		2x2.5	
	LUNGHEZZA		m					97		75		10		10	
	Iz		A					50.1		59		30		30	
	C.d.T. a In %	C.d.T. a Ib	%	7.5				9.39	0.136	9.84	0.069	9.52	0.037	10.1	0.037
	Zk mΩ	Zs	mΩ	395.3				580.3		576.5		921.4		1013	
	Ik trifase/monof. kA	Ik1 fase/terra	kA	0.584				0.398		0.401		0.251		0.228	
	NUMERAZIONE MORSETTIERA														

				DATA	12/02/2016			Ecoricerche Ingegneria srl	QUADRO ILLUMINAZIONE			
				DISEG.				Tezze sul Brenta	LOTTIZZAZIONE INTERNA Q1			
				VISTO						13.117.E.SC02.A00	13.117.E.SC02.A00.DWG	FOGLIO 13 DI 24
REV.	MODIFICA	DATA	FIRMA	APPR.		SOST. IL:	SOST. DA:	ORIGINE:				SEGUE 14

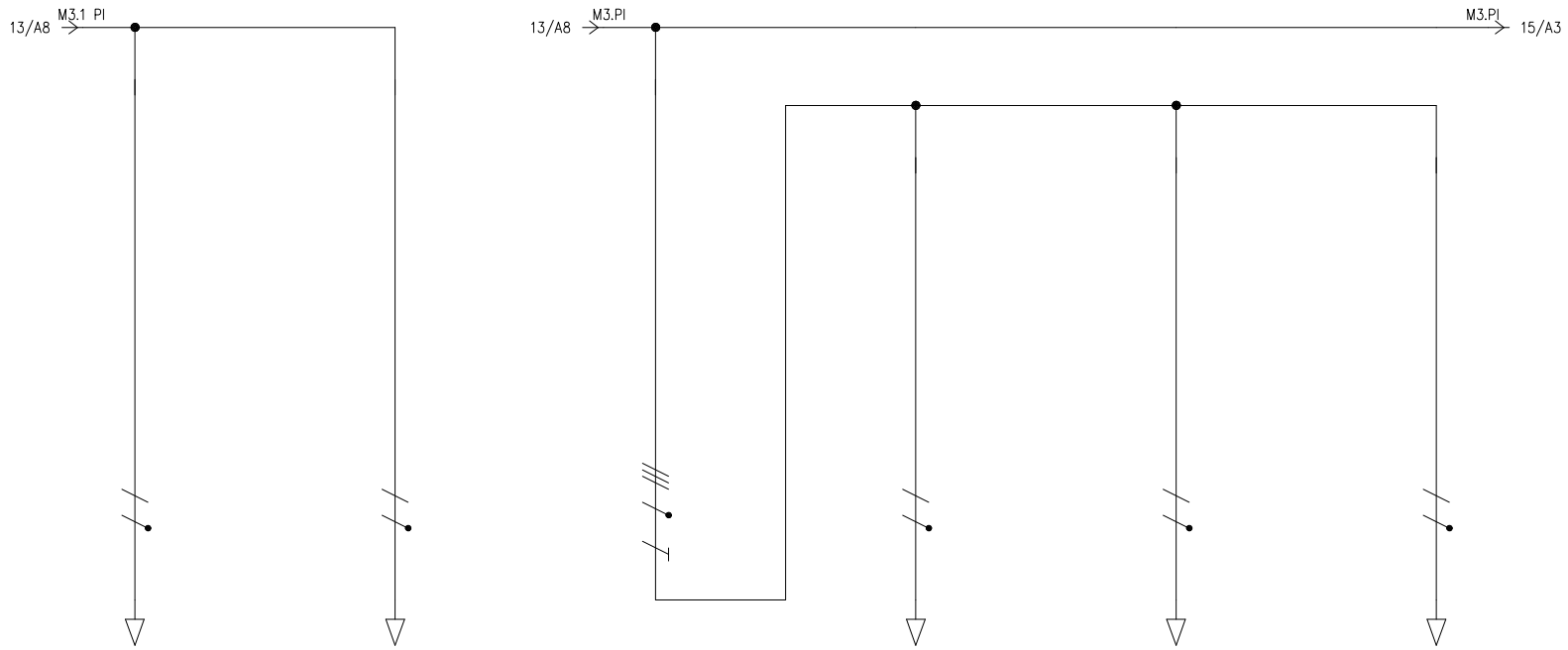

UTENZA	DENOMINAZIONE			Palo P.I. M3.1.3		Palo P.I. M3.1.4		MONTANTE M3.2 PARCHEGGIO INTERNO		Palo P.I. M3.2.1		Palo P.I. M3.2.2		Palo. P.I. M3.2.3	
	SIGLA			PIM3.1.3		PIM3.1.4		M3.2 PI		PIM3.2.1		PIM3.2.2		PIM3.2.3	
	TIPO	POTENZA TOT.	kVA		4.62		4.62		13.9		4.62		4.62		4.62
	POTENZA kW	Ib	A	0.096	0.462	0.048	0.231	0.288	0.462	0.096	0.462	0.096	0.462	0.096	0.462
	COEF. CONTEMP.	COS φ		1	0.9	1	0.9	1	0.9	1	0.9	1	0.9	1	0.9
INTERRUTTORE O SEZIONATORE	COSTRUTTORE														
	TIPO														
	N.POLI	In	A												
	Ith A	Idn A	TIPO DIFF.												
	Im (o curva) A	Pdi	kA												
FUSIBILE	TIPO														
	CALIBRO		A												
CONTATTORE	TIPO														
	In A	Pn	kW												
RELE' TERMICO	TIPO														
	TARATURA		A												
LINEA DI POTENZA	TIPO CAVO			FG70R 0.6/1 kV		FG70R 0.6/1 kV		FG7R 0.6/1 kV		FG70R 0.6/1 kV		FG70R 0.6/1 kV		FG70R 0.6/1 kV	
	FORMAZIONE			2x2.5		2x2.5		4x(1x10)+1G10		2x2.5		2x2.5		2x2.5	
	LUNGHEZZA		m	10		10		50		10		10		10	
	Iz		A	30		30		59		30		30		30	
	C.d.T. a In %	C.d.T. a Ib	%	10.8	0.037	11.4	0.018	9.18	0.035	9.82	0.037	10.3	0.037	10.8	0.037
	Zk mΩ	Zs	mΩ	1108.5		1203.9		559.3		982.5		1074.1		1169.6	
	Ik trifase/monof. kA	Ik1 fase/terra	kA	0.208		0.192		0.413		0.235		0.215		0.198	
	NUMERAZIONE MORSETTIERA														

				DATA	12/02/2016		Ecoricerche Ingegneria srl	QUADRO ILLUMINAZIONE			
				DISEG.			Tezze sul Brenta	LOTTIZZAZIONE INTERNA Q1			
				VISTO					13.117.E.SC02.A00	13.117.E.SC02.A00.DWG	FOGLIO 14 DI 24
REV.	MODIFICA	DATA	FIRMA	APPR.		SOST. IL:	SOST. DA:	ORIGINE:			SEGUE 15

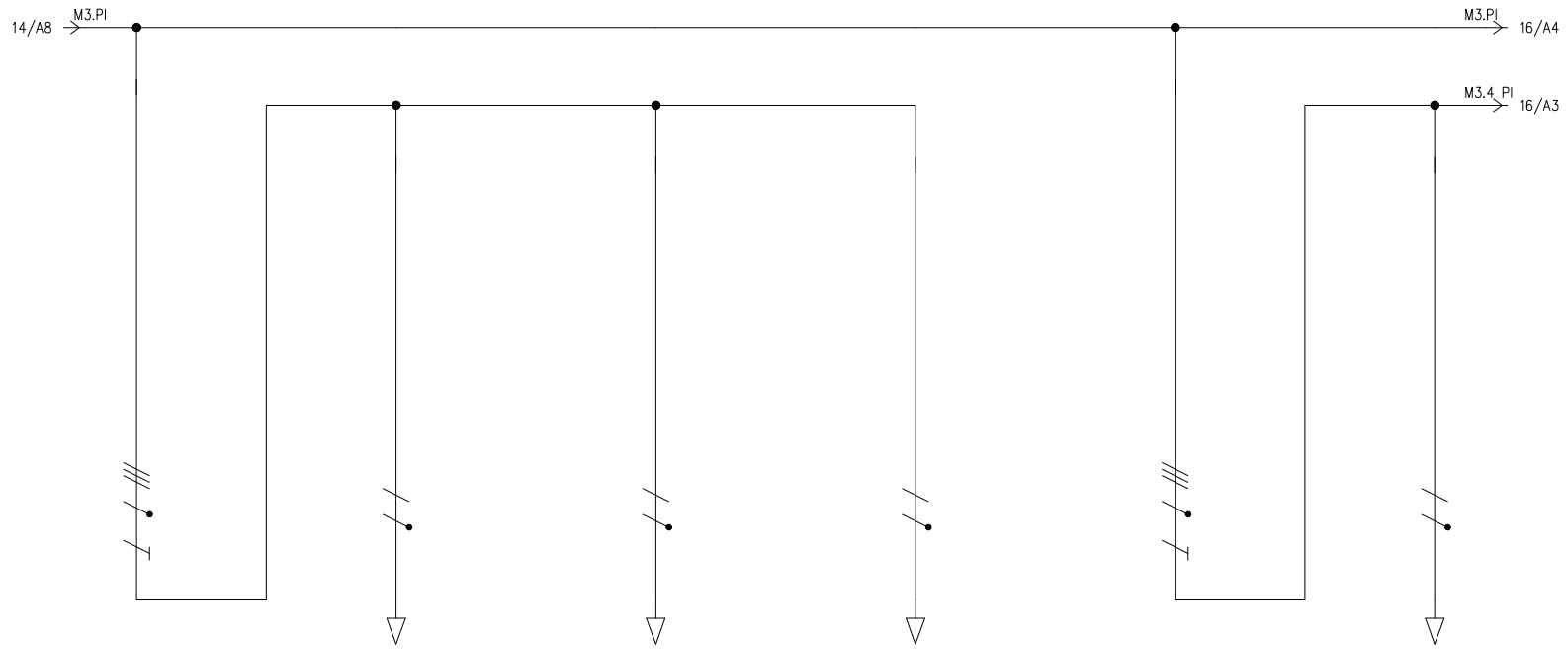

UTENZA	DENOMINAZIONE			MONTANTE M3.3 PARCHEGGIO INTERNO		Palo P.I. M3.3.1		Palo P.I. M3.3.2		Palo P.I. M3.3.3		MONTANTE M3.4 PARCHEGGIO INTERNO		Palo P.I. M3.4..1			
	SIGLA			M3.3 PI		PIM3.3.1		PIM3.3.2		PIM3.3.3		M3.4 PI		PIM3.4.1			
	TIPO	POTENZA TOT.	kVA		13.9		4.62		4.62		4.62		13.9		4.62		
	POTENZA kW	Ib	A	0.24	0.462	0.096	0.462	0.096	0.462	0.048	0.231	0.144	0.462	0.096	0.462		
	COEF. CONTEMP.	COS φ		1	0.9	1	0.9	1	0.9	1	0.9	1	0.9	1	0.9		
INTERRUTTORE O SEZIONATORE	COSTRUTTORE																
	TIPO																
	N.POLI	In	A														
	Ith A	Idn	A	TIPO DIFF.													
	Im (o curva) A	Pdi	kA														
FUSIBILE	TIPO																
	CALIBRO		A														
CONTATTORE	TIPO																
	In A	Pn	kW														
RELE' TERMICO	TIPO																
	TARATURA		A														
LINEA DI POTENZA	TIPO CAVO			FG7R 0.6/1 kV		FG70R 0.6/1 kV		FG70R 0.6/1 kV		FG70R 0.6/1 kV		FG7R 0.6/1 kV		FG70R 0.6/1 kV			
	FORMAZIONE			4x(1x10)+1G10		2x2.5		2x2.5		2x2.5		4x(1x10)+1G10		2x2.5			
	LUNGHEZZA		m	50		10		10		10		25		10			
	Iz		A	59		30		30		30		59		30			
	C.d.T. a In %	C.d.T. a Ib	%	9.97	0.021	10.1	0.037	10.8	0.037	11.6	0.018	10	0.011	10.7	0.037		
	Zk mΩ	Zs	mΩ	589.9		1043.6		1135.2		1230.7		599.4		1158.1			
	Ik trifase/monof. kA	Ik1 fase/terra	kA	0.392		0.221		0.203		0.188		0.385		0.2			
	NUMERAZIONE MORSETTIERA																

				DATA	12/02/2016			Ecoricerche Ingegneria srl	QUADRO ILLUMINAZIONE			
				DISEG.				Tezze sul Brenta	LOTTIZZAZIONE INTERNA Q1			
				VISTO						13.117.E.SC02.A00	13.117.E.SC02.A00.DWG	FOGLIO 15 DI 24
REV.	MODIFICA	DATA	FIRMA	APPR.		SOST. IL:	SOST. DA:	ORIGINE:				SEGUE 16

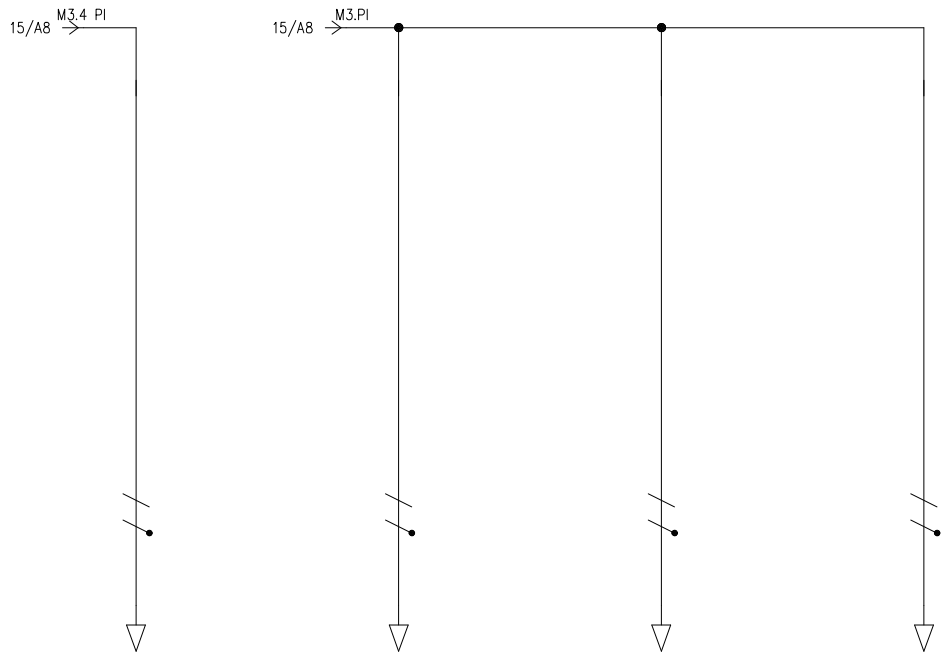

UTENZA	DENOMINAZIONE			Palo P.I. M3.4.2		Palo P.I. M3.5		Palo P.I. M3.6		Palo P.I. M3.7								
	SIGLA			PIM3.4.2		PIM3.5		PIM3.6		PIM3.7								
	TIPO	POTENZA TOT.	kVA		4.62		4.62		4.62		4.62							
	POTENZA kW	Ib	A	0.048	0.231	0.096	0.462	0.096	0.462	0.096	0.462							
	COEF. CONTEMP.	COS φ		1	0.9	1	0.9	1	0.9	1	0.9							
INTERRUTTORE O SEZIONATORE	COSTRUTTORE																	
	TIPO																	
	N.POLI	In	A															
	Ith A	Idn	A	TIPO DIFF.														
	Im (o curva) A	Pdi	kA															
FUSIBILE	TIPO																	
	CALIBRO		A															
CONTATTORE	TIPO																	
	In A	Pn	kW															
RELE' TERMICO	TIPO																	
	TARATURA		A															
LINEA DI POTENZA	TIPO CAVO			FG70R 0.6/1 kV		FG70R 0.6/1 kV		FG70R 0.6/1 kV		FG70R 0.6/1 kV								
	FORMAZIONE			2x2.5		2x2.5		2x2.5		2x2.5								
	LUNGHEZZA		m	10		25		28		25								
	Iz		A	30		30		30		30								
	C.d.T. a In %	C.d.T. a Ib	%	11.6	0.018	13.4	0.092	13.9	0.103	13.4	0.092							
	Zk mΩ	Zs	mΩ	1249.8		1450.8		1498.6		1450.8								
	Ik trifase/monof. kA	Ik1 fase/terra	kA	0.185		0.159		0.154		0.159								
	NUMERAZIONE MORSETTIERA																	

				DATA	12/02/2016			Ecoricerche Ingegneria srl	QUADRO ILLUMINAZIONE			
				DISEG.				Tezze sul Brenta	LOTTIZZAZIONE INTERNA Q1			
				VISTO						13.117.E.SC02.A00	13.117.E.SC02.A00.DWG	FOGLIO 16 DI 24
REV.	MODIFICA	DATA	FIRMA	APPR.		SOST. IL:	SOST. DA:	ORIGINE:				SEGUE 17

– CIRCUITI AUSILIARI COMANDO ILLUMINAZIONE –

ALIMENT. interruttore ASTRONOMICO	COMANDO LINEA 1	COMANDO LINEA 2	COMANDO LINEA 3	COMANDO LINEA 4

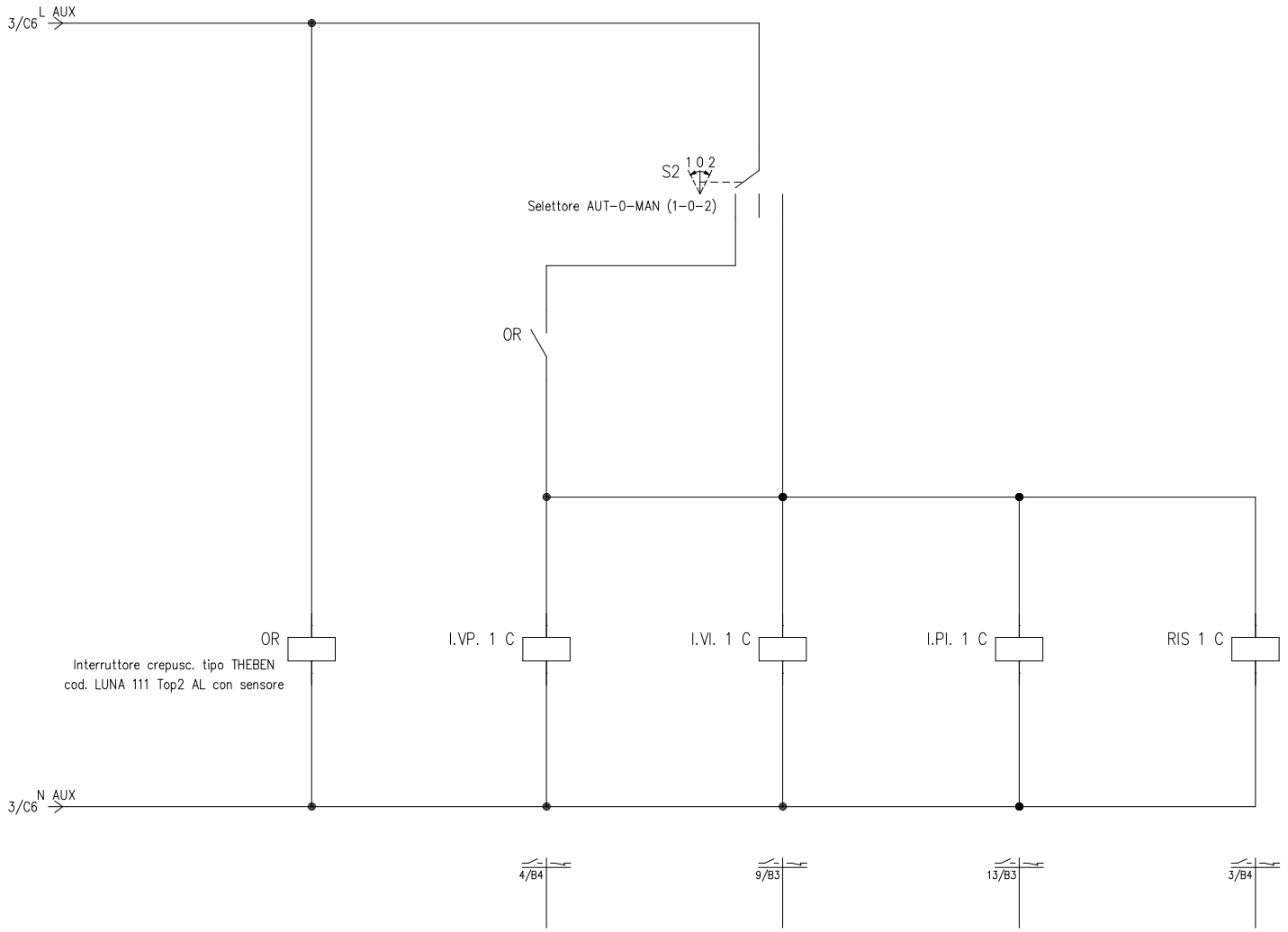

				DATA	12/02/2016			Ecoricerche Ingegneria srl Tezze sul Brenta	QUADRO ILLUMINAZIONE LOTTIZZAZIONE INTERNA Q1		
				DISEG.							
				VISTO						13.117.E.SC02.A00	13.117.E.SC02.A00.DWG	FOGLIO 17 DI 24
REV.	MODIFICA	DATA	FIRMA	APPR.		SOST. IL:	SOST. DA:	ORIGINE:				SEGUE 18

QUADRO ELETTRICO INSTALLATO ALL'INTERNO DI ARMADIO STRADALE ASSERVITO CON ILLUMINAZIONE INTERNA COME DA SPECIFICHE AGSM E ANCORATO SU BASAMENTO IN MATERIALE CEMENTIZIO

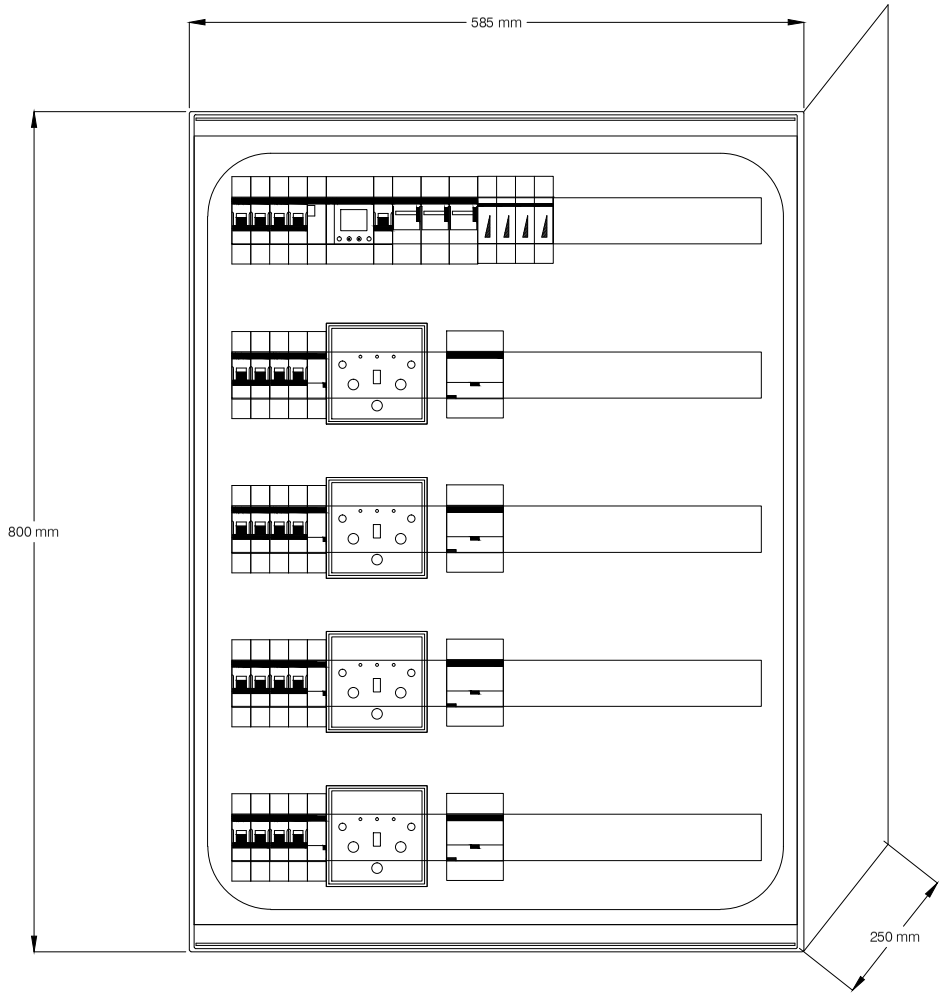

				DATA	12/02/2016			Ecoricerche Ingegneria srl Tezze sul Brenta	QUADRO ILLUMINAZIONE LOTTIZZAZIONE INTERNA Q1			
				DISEG.								
				VISTO						13.117.E.SC02.A00	13.117.E.SC02.A00.DWG	FOGLIO 18 DI 24
REV.	MODIFICA	DATA	FIRMA	APPR.		SOST. IL:	SOST. DA:	ORIGINE:				SEGUE 19

TABELLA RIASSUNTIVA DEL QUADRO

TENSIONE NOMINALE: Vn = 400 V
FREQUENZA: f = 50 Hz
POTENZE E CORRENTI:
PROVENIENZA E TIPO LINEE ALIMENTAZIONE:
STRUTTURA DEL QUADRO:
GRADO DI PROTEZIONE MINIMO:

PROGETTAZIONE				TENSIONE ESERCIZIO			NORME	PROTEZIONE
SERIE				TENSIONE COMANDI				
COMMESSA				TENSIONE SEGNALI				
COMMITTENTE								
							ecoricerche ingegneria	
					DATA	FIRME	QUADRO ILLUMINAZIONE PUBBLICA	
				DISEG.	12/02/2016			
				VISTO				
				APPR.				
							13.117.E.SC02.A00.DWG	FOGLIO 19
								T.F. 24
REV.	REVISIONE	DATA	FIRME	SOST. DA:			SOST. IL:	ORIGINE

Da quadro	Fornitura BT
Tensione concatenata	400 V
Corrente Ik max	6 kA
Sistema	TT
Potenza totale	4.93 kW
Fattore di potenza	0.9
Corrente totale Ib	7.93 A
Res. terra impianto	5.56 ohm
Reat. terra fornitura	

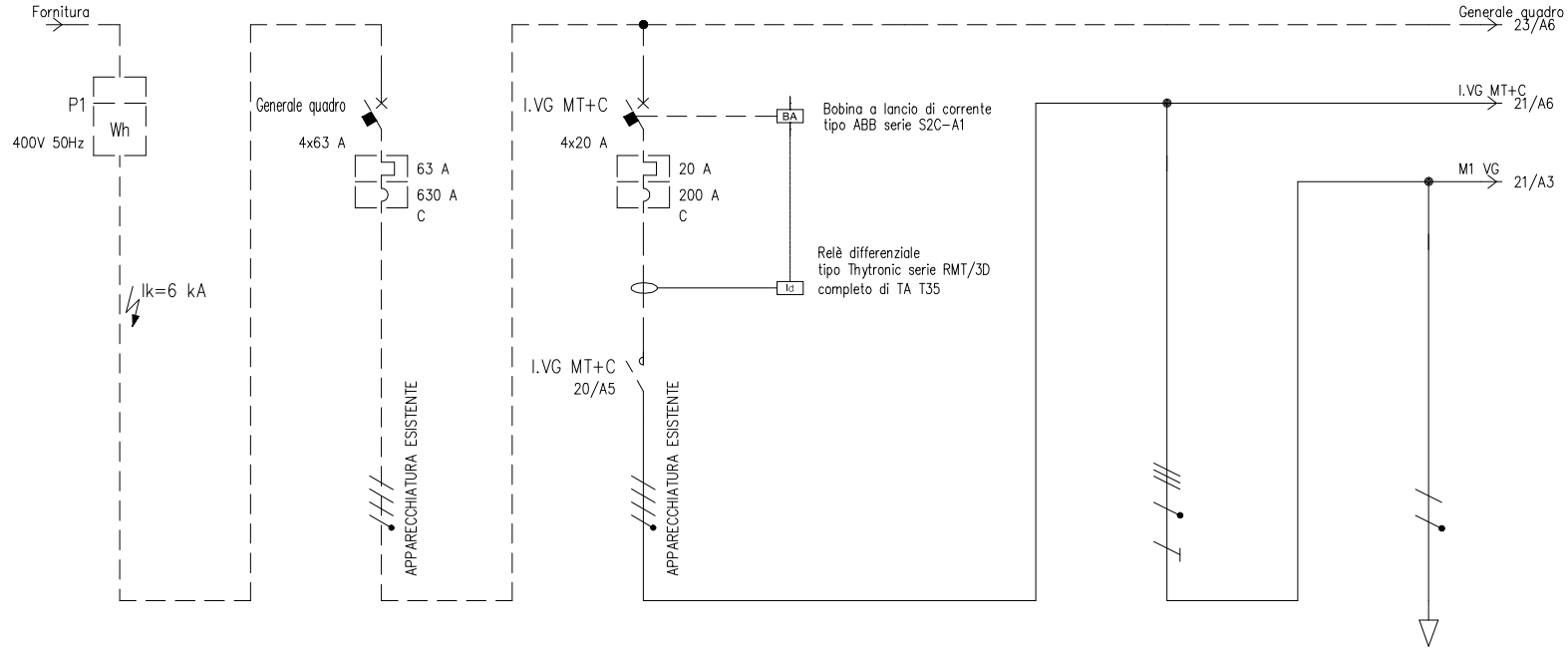

UTENZA	DENOMINAZIONE					GENERALE QUADRO ESISTENTE		ILLUMINAZIONE VIA GOLINO				MONTATE 1 VIA GOLINO		Palo V.G. M1.1			
	SIGLA			Fornitura BT		Generale quadro		I.VG MT+C				M1 VG		VGM1.1			
	TIPO	POTENZA TOT.	kVA				43.6		13.9				13.9		4.62		
	POTENZA kW	Ib	A			1.12	1.8	1.12	1.8			0.3	0.722	0.075	0.361		
	COEF. CONTEMP.	COS φ				1	0.9	1	0.9			1	0.9	1	0.9		
INTERRUTTORE O SEZIONATORE	COSTRUTTORE					ABB Elettrocondutture		ABB Elettrocondutture									
	TIPO					S 204 P-C		S 204 P-C									
	N.POLI	In	A			4	63	4	20								
	Ith A	Idn A	TIPO DIFF.			63		20									
	Im (o curva) A	Pdi	kA			630	15	200	25								
FUSIBILE	TIPO																
	CALIBRO		A														
CONTATTORE	TIPO							ESB 40-40/230									
	In A	Pn	kW					40									
RELE' TERMICO	TIPO																
	TARATURA		A														
LINEA DI POTENZA	TIPO CAVO											FG7R 0.6/1 kV		FG7OR 0.6/1 kV			
	FORMAZIONE											4x(1x10)+1G10		2x2.5			
	LUNGHEZZA		m									85		10			
	Iz		A									59		30			
	C.d.T. a In %	C.d.T. a Ib	%									2.48	0.043	2.13	0.029		
	Zk mΩ	Zs	mΩ			38.5		38.5				192.5		257.3			
	Ik trifase/monof. kA	Ik1 fase/terra	kA	6	6	6		6				1.2		0.898			
	NUMERAZIONE MORSETTIERA																

				DATA	12/02/2016			Ecoricerche Ingegneria srl	QUADRO ILLUMINAZIONE PUBBLICA			
				DISEG.				Tezze sul Brenta				
				VISTO						13.117.E.SC02.A00	13.117.E.SC02.A00.DWG	FOGLIO 20 DI 24
REV.	MODIFICA	DATA	FIRMA	APPR.		SOST. IL:	SOST. DA:	ORIGINE:				SEGUE 21

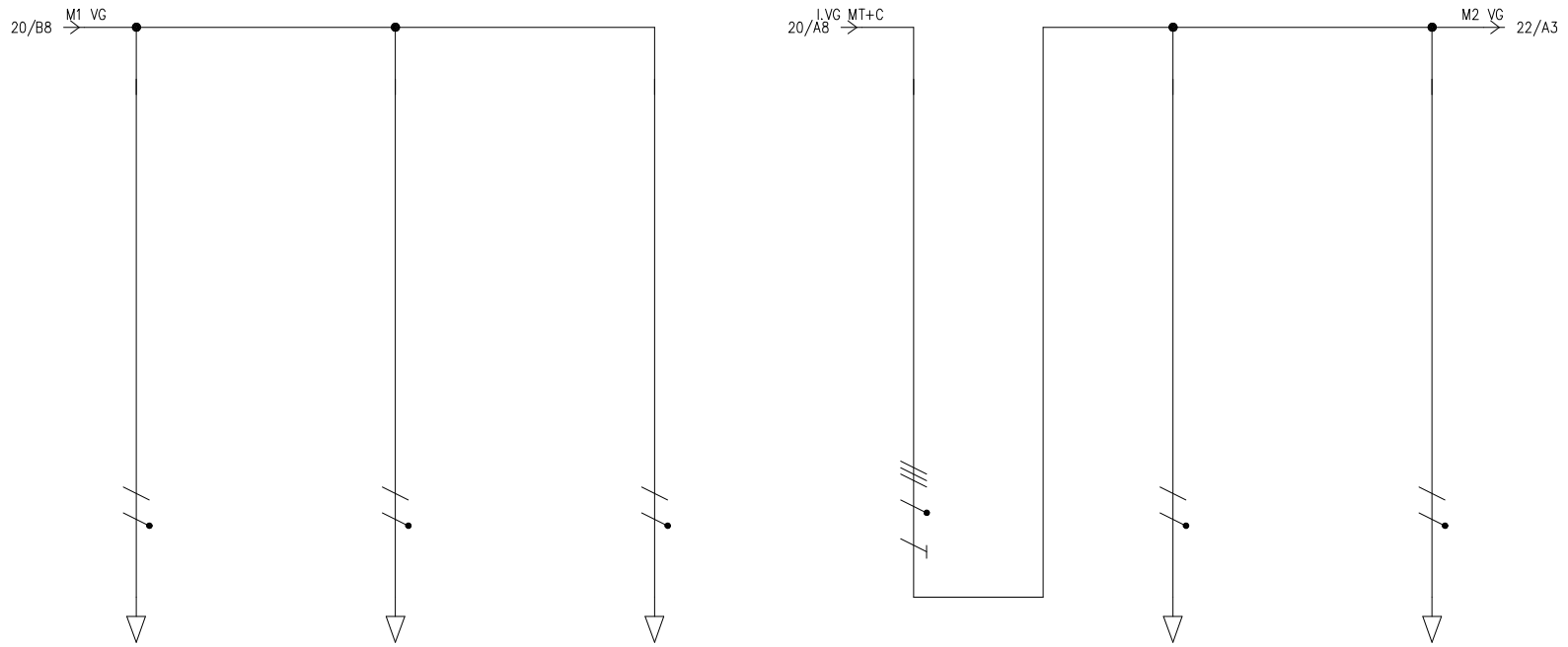

	DENOMINAZIONE			Palo V.G. M1.2		Palo V.G. M1.3		Palo V.G. M1.4		MONTATE 2 VIA GOLINO		Palo V.G. M2.1		Palo V.G. M2.2	
UTENZA	SIGLA			VGM1.2		VGM1.3		VGM1.4		M2 VG		VGM2.1		VGM2.2	
	TIPO	POTENZA TOT.	kVA		4.62		4.62		4.62		13.9		4.62		4.62
	POTENZA kW	Ib	A	0.075	0.361	0.075	0.361	0.075	0.361	0.825	1.44	0.075	0.361	0.075	0.361
	COEF. CONTEMP.	COS φ		1	0.9	1	0.9	1	0.9	1	0.9	1	0.9	1	0.9
INTERRUTTORE O SEZIONATORE	COSTRUTTORE														
	TIPO														
	N.POLI	In	A												
	Ith A	Idn A	TIPO DIFF.												
	Im (o curva) A	Pdi	kA												
FUSIBILE	TIPO														
	CALIBRO		A												
CONTATTORE	TIPO														
	In A	Pn	kW												
RELE' TERMICO	TIPO														
	TARATURA		A												
LINEA DI POTENZA	TIPO CAVO			FG70R 0.6/1 kV		FG70R 0.6/1 kV		FG70R 0.6/1 kV		FG7R 0.6/1 kV		FG70R 0.6/1 kV		FG70R 0.6/1 kV	
	FORMAZIONE			2x2.5		2x2.5		2x2.5		4x(1x10)+1G10		2x2.5		2x2.5	
	LUNGHEZZA		m	10		10		10		260		10		10	
	Iz		A	30		30		30		59		30		30	
	C.d.T. a In %	C.d.T. a Ib	%	2.91	0.029	3.58	0.029	4.08	0.029	6.34	0.219	2.01	0.029	2.69	0.029
	Zk mΩ	Zs	mΩ	360.1		447.8		512.7		525.4		253.5		360.1	
	Ik trifase/monof. kA	Ik1 fase/terra	kA	0.641		0.516		0.451		0.44		0.911		0.641	
	NUMERAZIONE MORSETTIERA														

				DATA	12/02/2016			Ecoricerche Ingegneria srl Tezze sul Brenta	QUADRO ILLUMINAZIONE PUBBLICA			
				DISEG.								
				VISTO						13.117.E.SC02.A00	13.117.E.SC02.A00.DWG	FOGLIO 21 DI 24
REV.	MODIFICA	DATA	FIRMA	APPR.		SOST. IL:	SOST. DA:	ORIGINE:				SEGUE 22

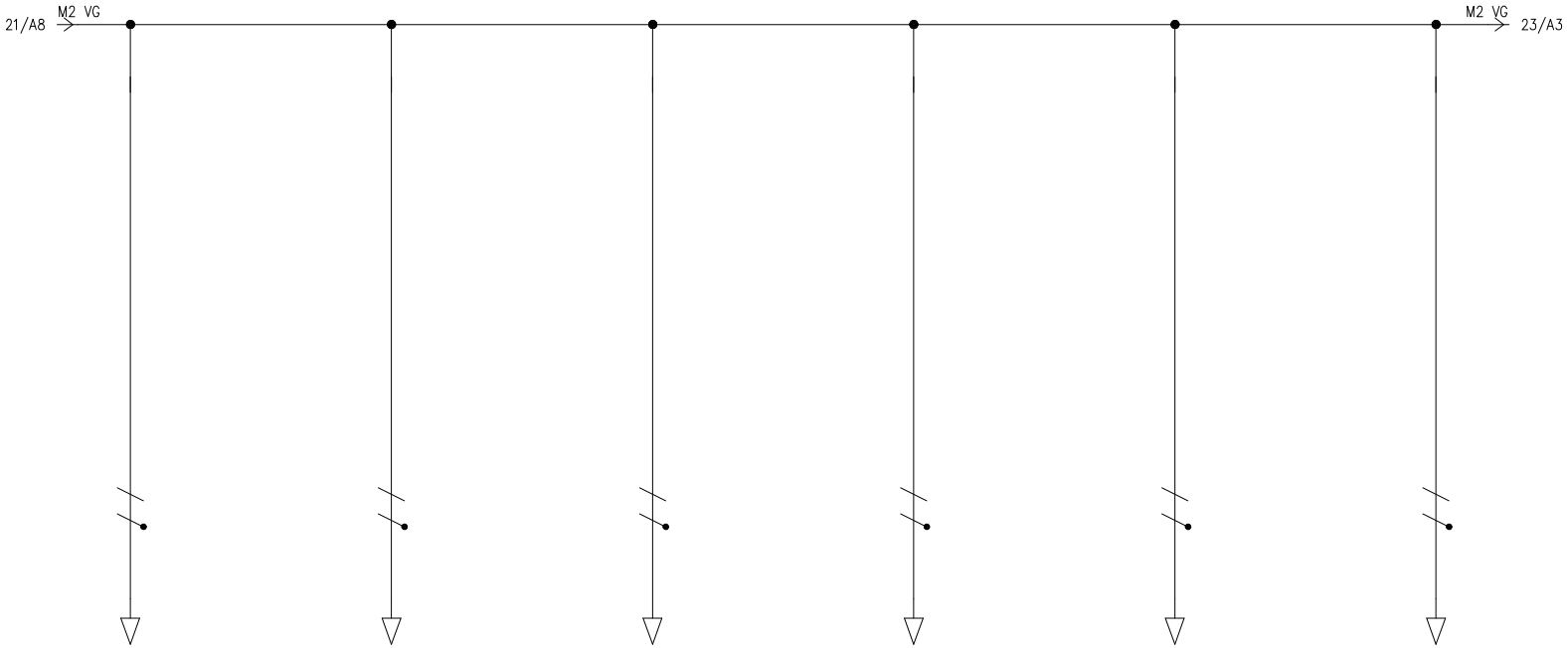

UTENZA	DENOMINAZIONE			Palo V.G. M2.3		Palo V.G. M2.4		Palo V.G. M2.5		Palo V.G. M2.6		Palo V.G. M2.7		Palo V.G. M2.8	
	SIGLA			VGM2.3		VGM2.4		VGM2.5		VGM2.6		VGM2.7		VGM2.8	
	TIPO	POTENZA TOT.	kVA		4.62		4.62		4.62		4.62		4.62		4.62
	POTENZA kW	Ib	A	0.075	0.361	0.075	0.361	0.075	0.361	0.075	0.361	0.075	0.361	0.075	0.361
	COEF. CONTEMP.	COS φ		1	0.9	1	0.9	1	0.9	1	0.9	1	0.9	1	0.9
INTERRUTTORE O SEZIONATORE	COSTRUTTORE														
	TIPO														
	N.POLI	In	A												
	Ith A	Idn A	TIPO DIFF.												
	Im (o curva) A	Pdi	kA												
FUSIBILE	TIPO														
	CALIBRO		A												
CONTATTORE	TIPO														
	In A	Pn	kW												
RELE' TERMICO	TIPO														
	TARATURA		A												
LINEA DI POTENZA	TIPO CAVO			FG70R 0.6/1 kV		FG70R 0.6/1 kV		FG70R 0.6/1 kV		FG70R 0.6/1 kV		FG70R 0.6/1 kV		FG70R 0.6/1 kV	
	FORMAZIONE			2x2.5		2x2.5		2x2.5		2x2.5		2x2.5		2x2.5	
	LUNGHEZZA		m	10		10		10		10		10		32	
	Iz		A	30		30		30		30		30		30	
	C.d.T. a In %	C.d.T. a Ib	%	3.35	0.029	4.03	0.029	4.76	0.029	5.44	0.029	5.97	0.029	9.72	0.092
	Zk mΩ	Zs	mΩ	463.1		569.9		684.4		791.3		875.3		1260.4	
	Ik trifase/monof. kA	Ik1 fase/terra	kA	0.499		0.405		0.338		0.292		0.264		0.183	
	NUMERAZIONE MORSETTIERA														

				DATA	12/02/2016		Ecoricerche Ingegneria srl Tezze sul Brenta	QUADRO ILLUMINAZIONE PUBBLICA			
				DISEG.							
				VISTO					13.117.E.SC02.A00	13.117.E.SC02.A00.DWG	FOGLIO 22 DI 24
REV.	MODIFICA	DATA	FIRMA	APPR.		SOST. IL:	SOST. DA:	ORIGINE:			SEGUE 23

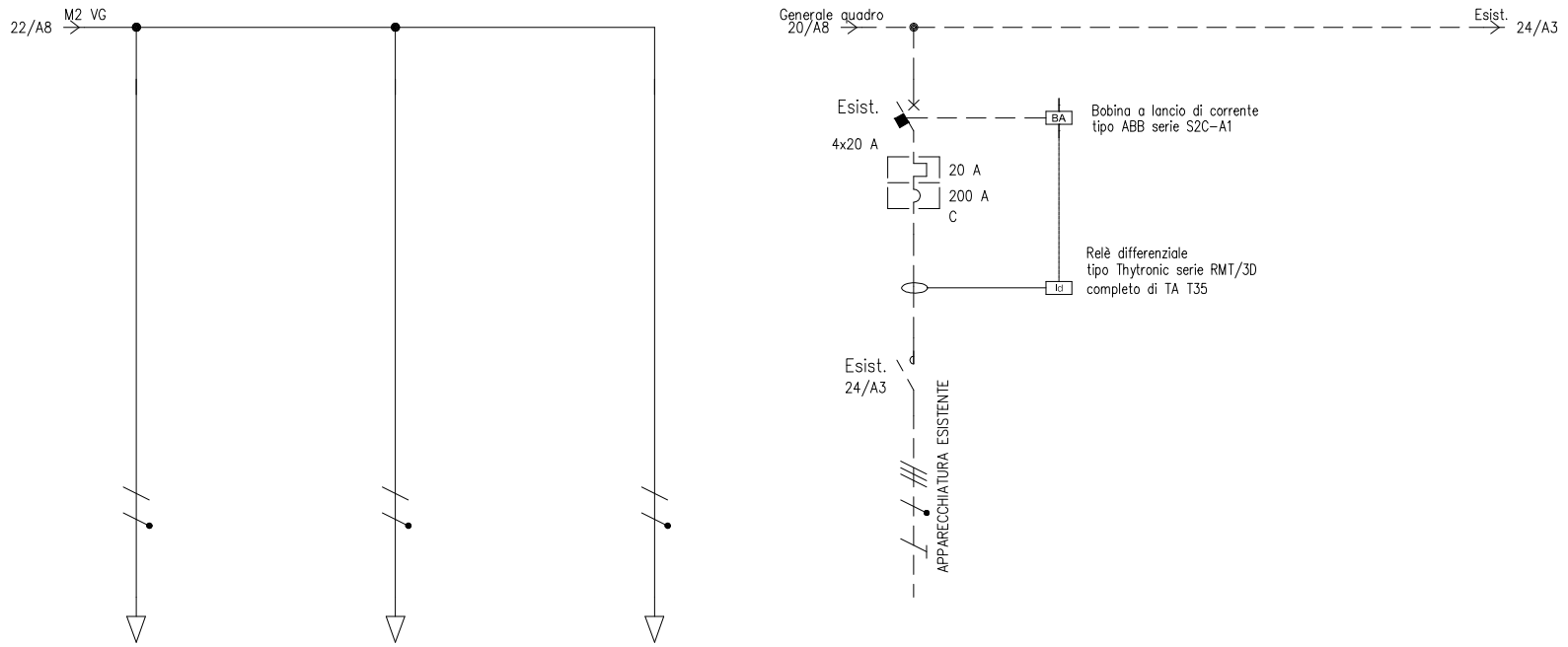

UTENZA	DENOMINAZIONE			Palo V.G. M2.9		Palo V.G. M2.10		Palo V.G. M2.11		ESISTENTE							
	SIGLA			VGM2.9		VGM2.10		VGM2.11		Esist.							
	TIPO	POTENZA TOT.	kVA		4.62		4.62		4.62		13.9						
	POTENZA kW	Ib	A	0.075	0.361	0.075	0.361	0.075	0.361								
	COEF. CONTEMP.	COS φ		1	0.9	1	0.9	1	0.9	1	0.9						
INTERRUTTORE O SEZIONATORE	COSTRUTTORE									ABB Elettroconduttore							
	TIPO									S 204 P-C							
	N.POLI	In	A							4	20						
	Ith A	Idn	A	TIPO DIFF.						20							
	Im (o curva) A	Pdi	kA							200	25						
FUSIBILE	TIPO																
	CALIBRO		A														
CONTATTORE	TIPO									ESB 40-40/230							
	In A	Pn	kW							40							
RELE' TERMICO	TIPO																
	TARATURA		A														
LINEA DI POTENZA	TIPO CAVO			FG70R 0.6/1 kV		FG70R 0.6/1 kV		FG70R 0.6/1 kV		FG7R 0.6/1 kV							
	FORMAZIONE			2x2.5		2x2.5		2x2.5		4x(1x6)+1G6							
	LUNGHEZZA		m	10		10		10		84							
	Iz		A	30		30		30		37.4							
	C.d.T. a In %	C.d.T. a Ib	%	6.36	0.029	6.94	0.029	7.91	0.029	2.8							
	Zk mΩ	Zs	mΩ	936.4		1028		1180.7		305.5							
	Ik trifase/monof. kA	Ik1 fase/terra	kA	0.247		0.225		0.196		0.756							
	NUMERAZIONE MORSETTIERA																

				DATA	12/02/2016		Ecoricerche Ingegneria srl	QUADRO ILLUMINAZIONE PUBBLICA			
				DISEG.			Tezze sul Brenta				
				VISTO					13.117.E.SC02.A00	13.117.E.SC02.A00.DWG	FOGLIO 23 DI 24
REV.	MODIFICA	DATA	FIRMA	APPR.		SOST. IL:	SOST. DA:	ORIGINE:			SEGUE 24

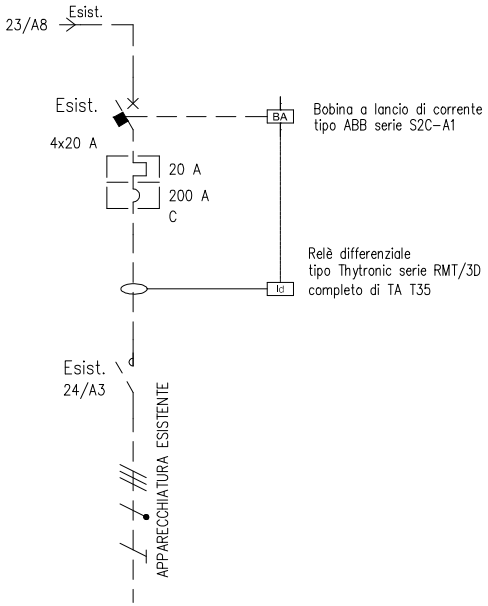

UTENZA	DENOMINAZIONE				ESISTENTE														
	SIGLA				Esist.														
	TIPO	POTENZA TOT.	kVA			13.9													
	POTENZA	kW	Ib	A															
	COEF. CONTEMP.		COS φ		1	0.9													
INTERRUTTORE O SEZIONATORE	COSTRUTTORE				ABB Elettrocondutture														
	TIPO				S 204 P-C														
	N.POLI		In	A	4	20													
	Ith	A	Idn	A	TIPO DIFF.	20													
	Im (o curva)	A	Pdi	kA	200	25													
FUSIBILE	TIPO																		
	CALIBRO			A															
CONTATTORE	TIPO				ESB 40-40/230														
	In	A	Pn	kW	40														
RELE' TERMICO	TIPO																		
	TARATURA			A															
LINEA DI POTENZA	TIPO CAVO				FG7R 0.6/1 kV														
	FORMAZIONE				4x(1x6)+1G6														
	LUNGHEZZA			m	84														
	Iz			A	37.4														
	C.d.T. a In	%	C.d.T. a Ib	%	2.8														
	Zk	mΩ	Zs	mΩ	305.5														
	Ik trifase/monof.	kA	Ik1 fase/terra	kA	0.756														
	NUMERAZIONE MORSETTIERA																		

				DATA	12/02/2016			Ecoricerche Ingegneria srl	QUADRO ILLUMINAZIONE PUBBLICA			
				DISEG.				Tezze sul Brenta				
				VISTO						13.117.E.SC02.A00	13.117.E.SC02.A00.DWG	FOGLIO 24 DI 24
REV.	MODIFICA	DATA	FIRMA	APPR.		SOST. IL:	SOST. DA:	ORIGINE:				SEGUE